KYMCO

Xciting S 400

INSTRUKCJA OBSŁUGI

Drogi użytkowniku,

Jesteśmy Ci bardzo wdzięczni, ze spośród tak bogatej oferty skuterów wybrałeś własnie nasz produkt – Kymco XCITING S 400. Ten podręcznik daje szczegółowe instrukcje, w jaki sposób korzystać, serwisować i dokonywać niezędnych regulacji naszego XCITING S 400. Jest to warunek trwałości i komfortu, jaki pragniemy Ci zapewnić podczas całego okresu eksploatacji naszego skutera. Ten model pojazdu wypełnia wymagania regulacji EPA (Amerykanskiej Agencji Ochrony Środowiska) dotyczące standardów kontroli emisji spalin, dlatego też spełnia również najbardziej rygorystyczne wymagania odnośnie emisji zanieczyszczeń i hałasu oraz niskiego zużycia paliwa. Chociaż nasz pojazd prezentuje sobą wyjatkową jakość, jego regularny serwis jest wciąż istotny dla utrzymania go w stanie umożliwiającym optymalną sprawność i bezpieczną eksploatację. Abyś mógł stale czerpać radość z bezpiecznego i komfortowego podróżowania swoim skuterem, przeczytaj proszę gruntownie ten podręcznik.

Spis treści

1 Środki ostrożności dotyczące bezpiecznej jazdy 5

2 Informacje właściciela 10

Pole zapisu numeru ID 11

3 Nazwy części 13

Widok skutera z lewej strony 14

Widok skutera z prawej strony 15

Deska rozdzielcza i wskaźniki przyrządów kontrolnych 16

4 Funkcje kontrolne 17

Główny przełącznik/blokada kierownicy 18

Zamek bezpieczeństwa 19

Funkcja deski rozdzielczej LED 20

Strefa regulacji deski rozdzielczej LED 21

Deska rozdzielcza: strefa wyswietlania 24

Aby mieć dostęp do systemu Noodoe 25

Funkcja Noodoe 25

Aby mieć dostęp do systemu Noodoe 26

Załaduj stworzony schemat 28

Prawy przełącznik kierownicy 35

Lewy przełącznik kierownicy 37

Dźwignia tylnego hamulca 39

Dźwignia przedniego hamulca 40

Dostosuj odległość dźwigni 40

Dzwignia hamulca postojowego 41

Hak na kask 42

Bagażnik 42

Szyba czołowa 46

Gniazdo zasilania USB 48

Podpórka centralna 49

Zawieszenie 50

Podpórka boczna 51

Wierzchnia pokrywa zbiornika paliwa/korek wlewu zbiornika paliwa . 51

ABS (system zapobiegający blokadzie hamulców) 53

Czujnik O_2 55

Tłumik i katalizator 55

System kontroli spalin 56

5 Prawidłowa technika jazdy 57

Uruchamianie silnika 58

Prawidłowa technika jazdy 61

Hamulce 63

Spis treści

6 Kontrole przed jazdą 67

Dobre nawyki kontroli pojazdu przed jazdą 68
Olej silnikowy i filtr oleju 68
Kontrola/uzupełnienie oleju silnikowego 68
Kontrola/uzupełnienia paliwa 70
Kontrola wspornika kierownicy 71
Kontrola i regulacja hamulców 71
Sprawdzenie poziomu płynu przedniego hamulca 72
Uzupełnienie płynu przedniego hamulca 72
Kontrola przednich/tylnych okładzin hamulcowych 73
Kontrola tylnych okładzin hamulcowych 73
Kontrola stanu opon 74
Kontrola światła hamowania 75
Kontrola światła tylnego 75
Kontrola kierunkowskazów 75
Kontrola światła przedniego 76
Kontrola świateł dziennych 76
Kontrola kierunkowskazów 77
Kontrola stanu przedniego/tylnego zawieszenia 77
Podpórka boczna 78

7 Podstawowe czynności serwisowe 79

Regularne kontrole 80
Kontrola akumulatora 84
Filtr powietrza 87
Wymiana oleju 89
Kontrola i regulacja świecy zapłonowej 95
Sprawdzenie poziomu płynu chłodniczego 96

8 Specyfikacje 99

XCITING S 400 ABS 99

Jeżeli jakakolwiek treść zawarta w tym podręczniku różni się od stanu faktycznego pojazdu, to za istotne należy uznać to, co występuje w danym pojeździe.

Środki ostrożności dotyczące bezpiecznej jazdy

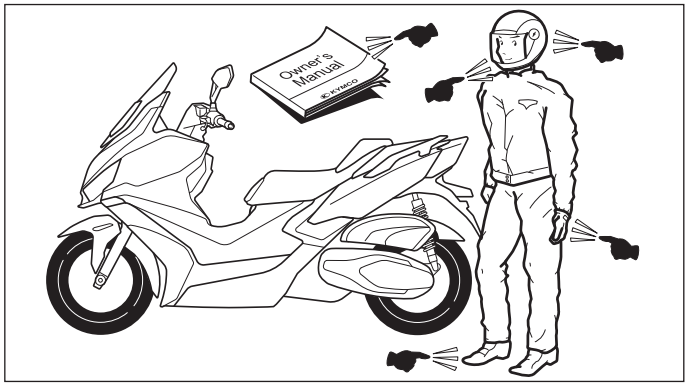

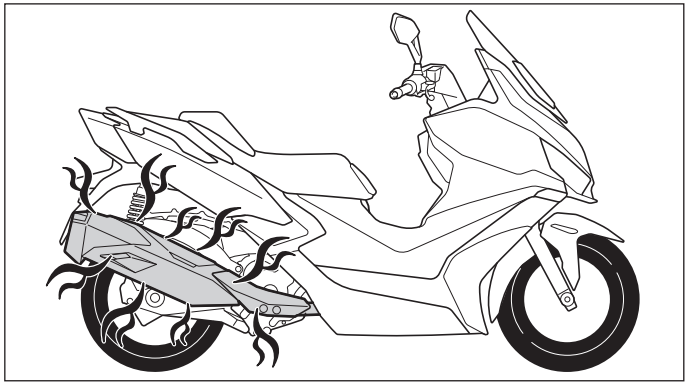

Środki ostrożności dotyczące bezpiecznej jazdy

Zapoznaj się z podręcznikiem użytkownika i środkami ostrożności.

- Kierowca podczas jazdy powinien używać kasku, rękawic, gogli itd.
- Nie należy uzywać ubrań, które mogą utrudniać bezpieczną jazdę.
- Nadmiernie szerokie i luźne rękawy moga zaczepić o dźwignię hamulca, co może być wyjątkowo niebezpieczne.
- W żadnym wypadku nie można ograniczać pracy dźwigni hamulca.
- Niezbędne są codzienne i regularne kontrole.
- Sprawdzaj wizualnie stan opon pod kątem obecności wszelkich obcych elementów oraz ich nadmiernego zużycia.
- Spaliny z tłumika zawierają tlenek wegla, który jest szkodliwy dla zdrowia ludzi i zwierząt.
- Uruchamiaj silnik tylko w dobrze wentylowanej przestrzeni.
- Zakładając kask zapnij pasek pod brodą.
- Trzymaj kierownicę obiema rękami podczas jazdy. Nie jeździj z jedną ręką na kierownicy, ponieważ jest to niezwykle niebezpieczne.
- Używanie podczas jazdy obuwia z płaską podeszwą jest bezpieczniejsze.
- Tłumik ma bardzo wysoką temperaturę po wyłączeniu pracującego silnika, nie dotykaj go.
- Unikaj suchych traw lub materiałów łatwopalnych podczas parkowania skutera w celu zapobiegania ryzyka pożaru.
- Tłumik ma bardzo wysoką temperaturę po wyłączeniu silnika. Parkuj pojazd z tłumikiem skierowanym w stronę ściany lub w sposób uniemożliwiający przypadkowy z nim kontakt osobom postronnym, aby zapobiec jakiemukolwiek zagrożeniu lub poparzeniu.

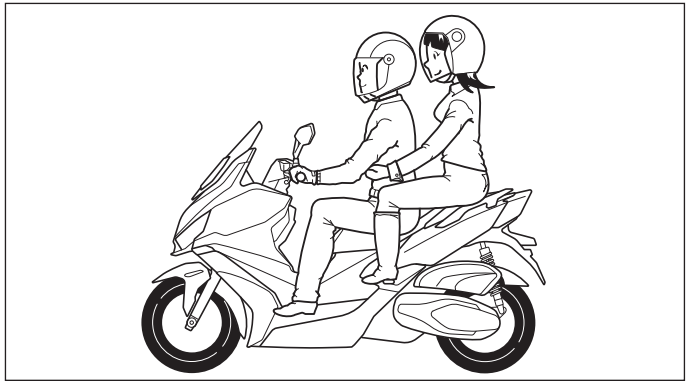

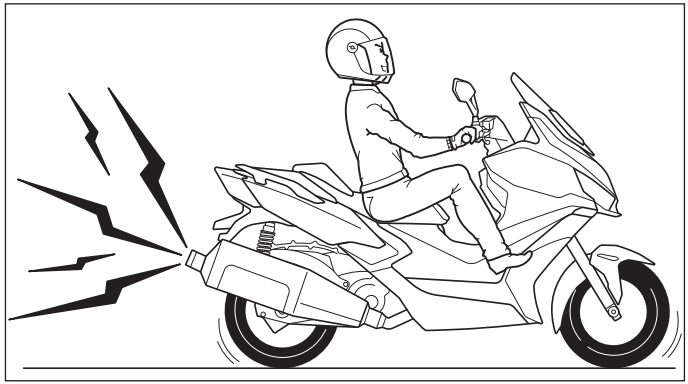

Metalowe lub plastikowe części skutera mogą osiągać bardzo wysoką temperaturę po wystawieniu ich na działanie światła słonecznego. Należy zwrócić uwagę, aby nie dotykać takich powierzchni, bo grozi to poparzeniem.

Unikaj nagłego skręcania lub jazdy z jedną ręką na kierownicy.

Przestrzegaj wszystkich przepisów ruchu drogowego.

Palenie jest zakazane podczas uzupełniania paliwa.

Wyłącz silnik podczas uzupełniania paliwa.

Podczas wsiadania/zsiadania ze skutera pasażer powinien zwrócić szczególną uwagę, aby nie zostać poparzony przez rozgrzany tłumik wydechu.

Należy pamiętać, że prowadzenie skutera (reakcja na ruchy kierownicy) w czasie jazdy solo różni sie znacznie od jazdy z dodatkowym obciążeniem (pasażerem lub bagażem).

W czasie jazdy skuterem kierowca musi położyć obie stopy na podestach, pasażer zaś powinien obiema rękami chwycić kierowcę w pasie, a obie stopy oprzeć na tylnych podestach.

Unikaj przeładowania skutera podczas przewożenia bagażu. Upewnij się, że przewożony bagaż jest odpowiednio zamocowany. Należy zwrócić szczególną uwagę na bezpieczeństwo jazdy.

Funkcjonalność pojazdu jest zwiazana z jego strukturą, modyfikacja pojazdu jest działaniem nielegalnym zabronionym przez prawo. Nigdy nie próbuj dokonywać jakichkolwiek modyfikacji.

Modyfikacja pojazdu może skutkować unieważnieniem gwarancji.

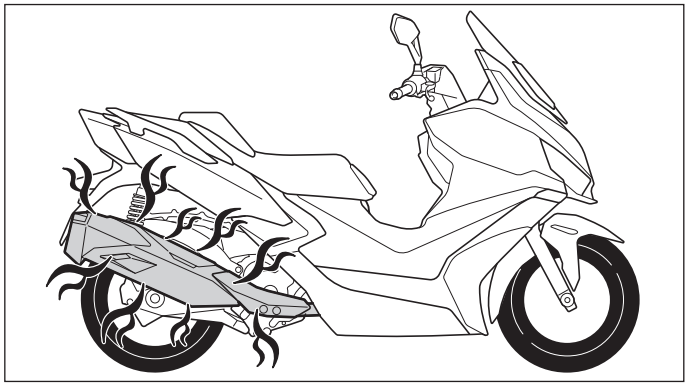

UWAGA

Odpoczynek i komfortowe ubrania są istotnymi elementami dla bezpiecznej jazdy.

Przestrzegaj przepisów ruchu drogowego, unikaj stresu i sytuacji, które mogą go wywoływać. Staraj się kierować skuterem spokojnie i z maksymalną koncentracją.

W czasie korzystania ze skutera unikaj noszenia ubrań, które mogą utrudniać bezpieczną jazdę (np. długiej spódnicy, rozszerzanych spodni itd.).

Temperatura tłumika wydechu jest niezwykle wysoka zarówno podczas jazdy, jak również w ciągu 30 minut po jej zakończeniu. Unikaj kontaktu tłumika z ciałem lub skórą, aby zapobiec obrażeniom związanym z poparzeniem.

Unikaj suchych traw lub materiałów łatwopalnych podczas parkowania pojazdu, aby zapobiec ryzyku pożaru.

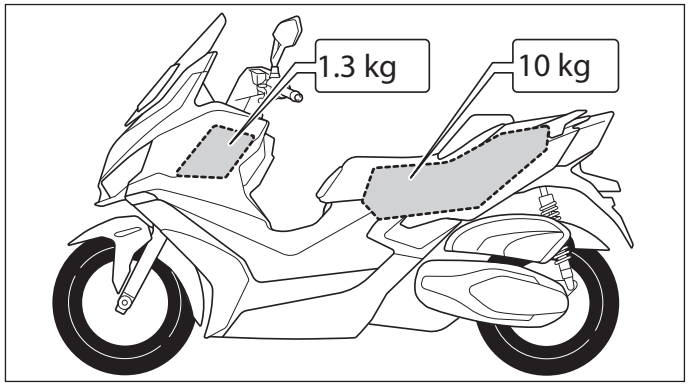

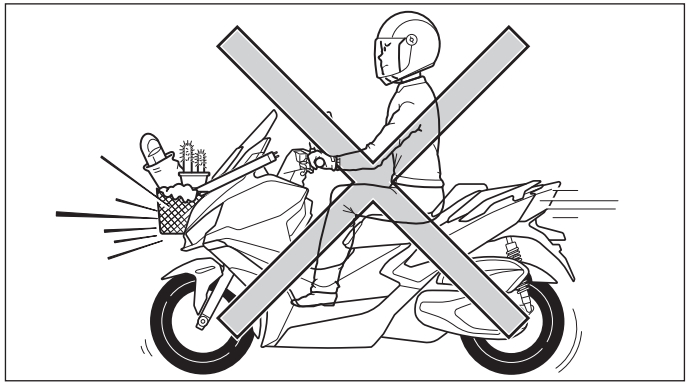

Przedni wewnętrzny schowek ma zdolność utrzymania ciężaru nie większego niż 1,3 kg.

Bagażnik ma zdolność utrzymania ciężaru nie większego niż 10 kg.

Nie przekraczaj poniższych limitów obciążenia:

W przednim wewnętrznym schowku można przewozić przedmioty o masie nie większej niż

1.3 kg

Bagażnik możemy obciążać bagażem o masie nie przekraczającej

10 kg

Zabronione jest instalowanie koszyka do przewożenia przedmiotów lub wspornika na przedniej części skutera. Przewożenie czegokolwiek z przodu pojazdu może przesłonić przednie światło i tym samym znacząco wpłynąć na bezpieczeństwo jazdy.

Informacje właściciela

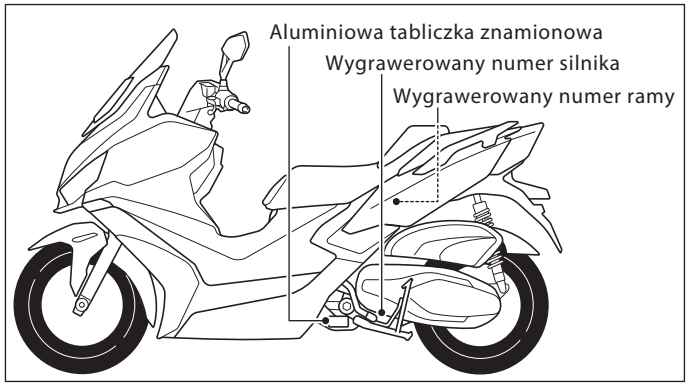

Informacje właściciela

Pole zapisu numeru ID

Proszę zanotować numer silnika i numer ramy pojazdu w odpowiednich polach poniżej, aby ułatwić zamawianie części zamiennych u dealera KYMCO lub w celu sięgnięcia do nich w przypadku utraty pojazdu.

Pole zapisu numeru ID:

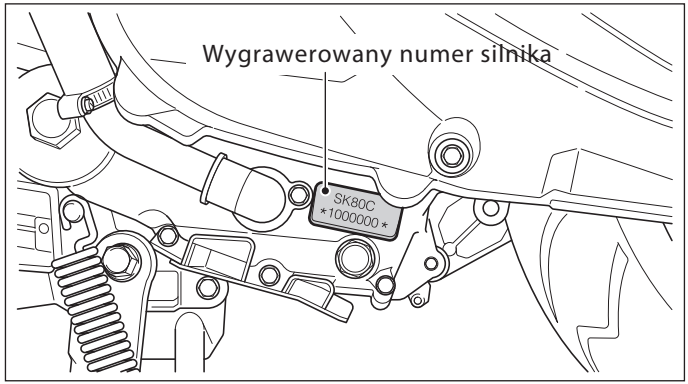

Numer silnika:

Numer silnika jest wygrawerowany na skrzyni korbowej, jak pokazano na rysunku.

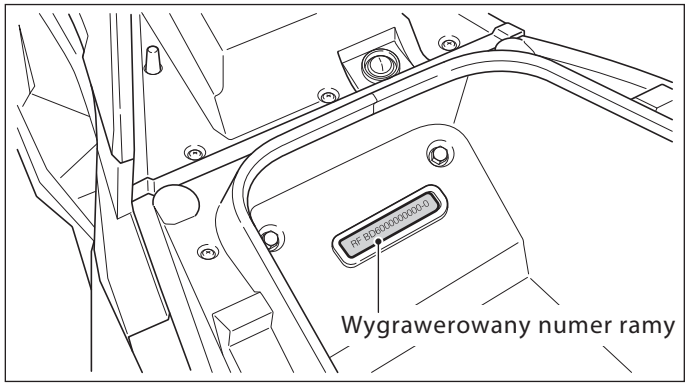

Numer ramy:
Numer ramy jest wygrawerowany na ramie, jak pokazano na rysunku.

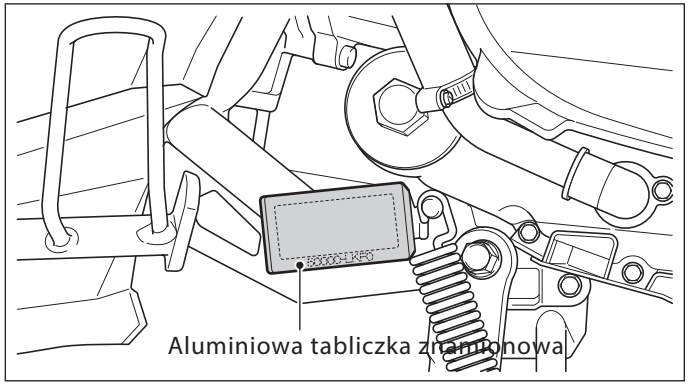

Aluminiowa tabliczka znamionowa
Aluminiowa tabliczka znamionowa jest usytuowana jak pokazano na rysunku.

Nazwy części

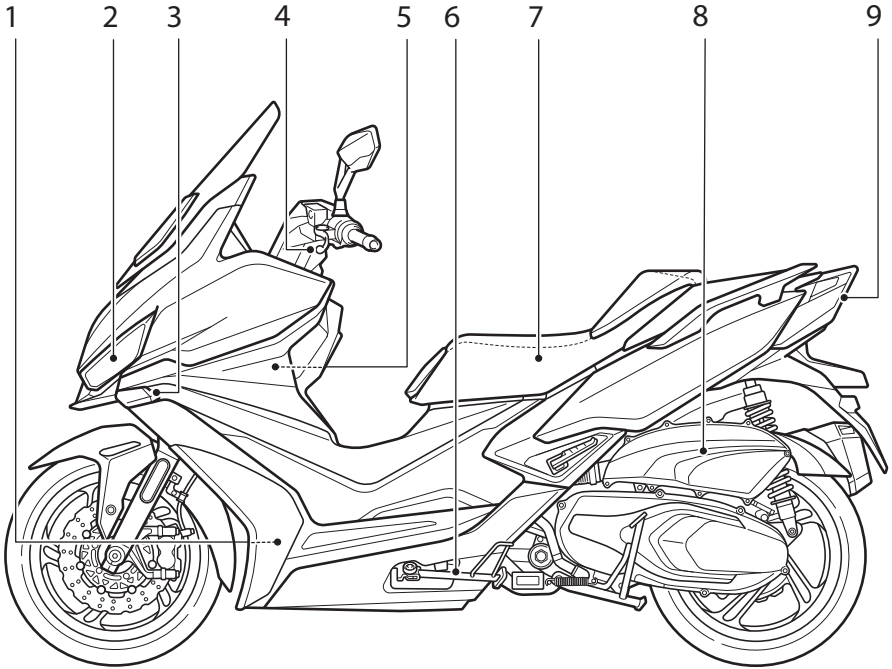

Nazwy części

Widok skutera z lewej strony

1: Okienko rewizyjne poziomu płynu chłodniczego
2: Lampa przednia
3: Lewy kierunkowskaz
4: Dźwignia tylnego hamulca
5: Gniazdo zasilania USB
6: Podpórka boczna
7: Siedzenie
8: Filtr powietrza
9: Lampa tylna i światła stopu

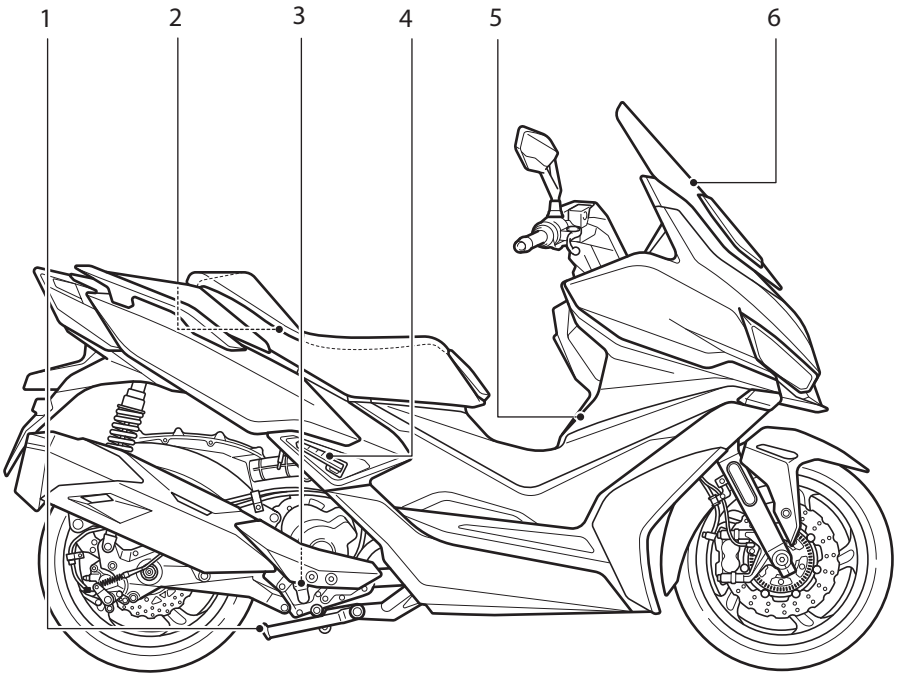

Widok skutera z prawej strony

1: Podpórka centralna

2: Zestaw narzędzi

3: Wskaźnik poziomu oleju silnikowego

4: Podnóżki pasażera

5: Korek zbiornika paliwa

6: Szyba czołowa

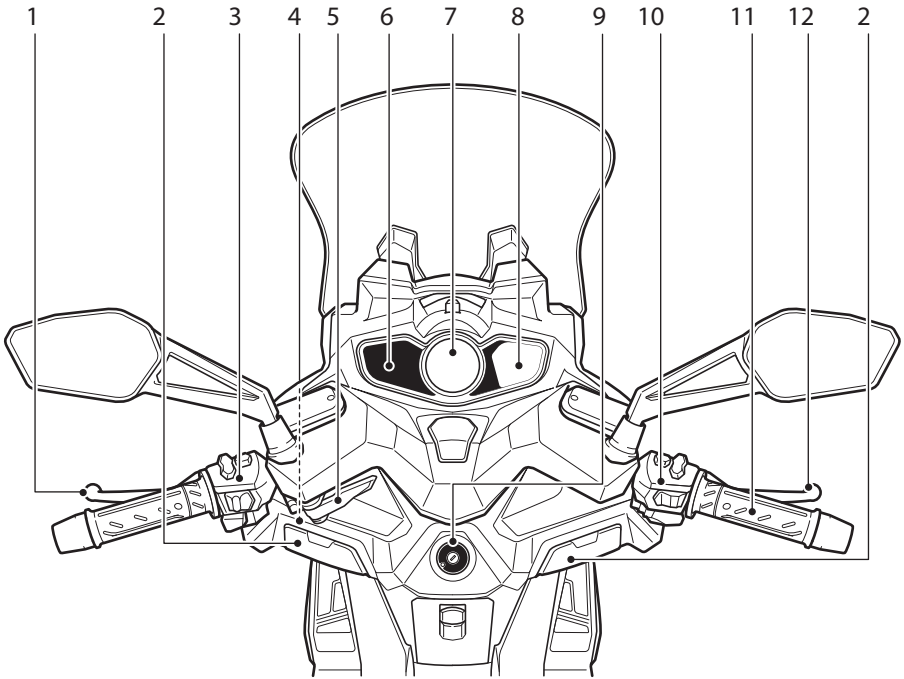

Deska rozdzielcza i wskaźniki przyrządów kontrolnych

1: Dźwignia hamulca tylnego

2: Schowki wewnętrzne

3: Lewy przełącznik kierownicy

4: Gniazdo zasilania USB

5: Dźwignia hamulca postojowego

6: Strefa regulacji przyrzadów kontrolnych

7: Noodoe

8: Strefa wyswietlacza wskazników

9: Stacyjka

10: Prawy przełącznik kierownicy

11: Manetka gazu (przepustnicy)

12: Dzwignia przedniego hamulca

Funkcje kontrolne

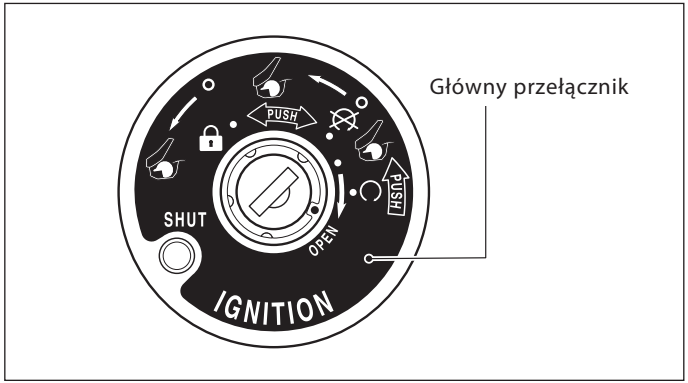

Główny przełącznik / blokada kierownicy

Obsługa włącznika zapłonu i jego funkcje:

: Aby zablokować kierownicę, obróć kierownicę do końca w lewo, naciśnij i ustaw klucz w pozycji i wyjmij klucz. Wszystkie obwody elektryczne są wyłączone

: Wszystkie obwody elektryczne są wyłączone. Silnik nie uruchomi się.

: Obwód zapłonu jest włączony a silnik można uruchomić. Klucz nie może być wyjęty w tej pozycji.

PUSH : Nakazuje wciśnięcie.

: Do otwarcia siedzenia.

1.Z kluczykiem w pozycji „ ” i przy pracującym silniku wciśnij kluczyk i przekręć go na pozycję „ ”.

2.Z kluczykiem w pozycji „ ” (silnik zgaszony) przekręć kluczyk w pozycję „ ”.

Podciągnij tylną część siedzenia, aby ją podnieść.

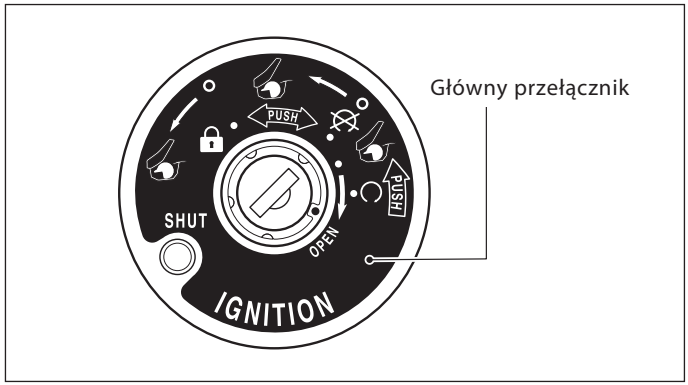

Żeby zablokować siedzenie.

Opuść siedzenie i naciśnij na część dla pasażera, aby zablokować zaczepy w zamku. Upewnij się, że siedzenie jest bezpieczne przed jazdą.

UWAGA

Upewnij się, że siedzenie jest zablokowane, aby zapobiec wyczerpaniu się akumulatora.

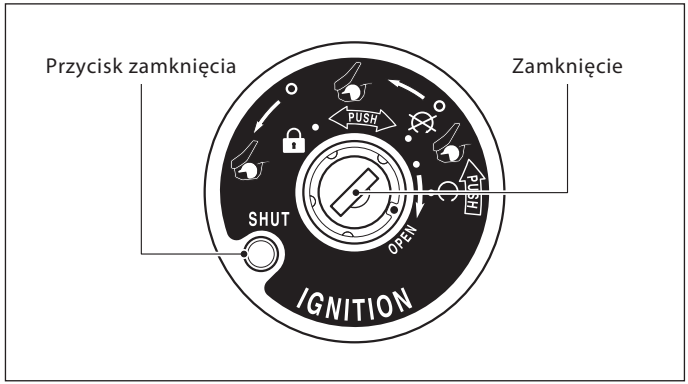

ZAMEK BEZPIECZEŃSTWA

W celu zabezpieczenia stacyjki wciśnij przycisk zamknięcia. Pokrywa zostanie zamknięta.

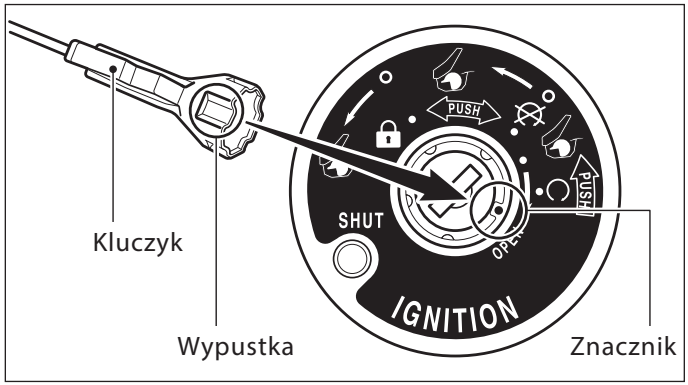

Odblokowanie stacyjki:

W celu odblokowania stacyjki umieść kluczyk odpowiednią stroną, jak pokazano na rysunku i przekręć zgodnie z ruchem wskazówek zegara.

Oryginalny kluczyk posiada unikalny kod wybity na blaszce dołączonej do kluczy. Kod ten znajduje się tylko i wyłącznie przy kluczykach także radzimy zanotować go w bezpiecznym miejscu, gdyz może on okazać się niezbędny do wyrobienia duplikatu.

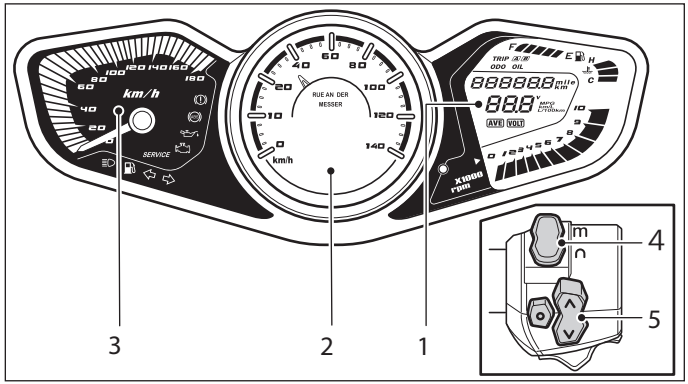

Funkcje kontrolne wskaźników

Funkcja deski rozdzielczej LED

1: Strefa regulacji
2: Noodoe
3: Strefa wyświetlacza
4: Przycisk włączenia/wyłączenia Noodoe i deski rozdzielczej
5: Przycisk działania Noodoe i deski rozdzielczej

UWAGA

Aby nie prowokować niebezpiecznych sytuacji na drodze, nie wykonuj żadnych regulacji i zmiany ustawień podczas jazdy skuterem. Zmieniaj ustawienia deski rozdzielczej LED po zaparkowaniu w bezpiecznym miejscu.

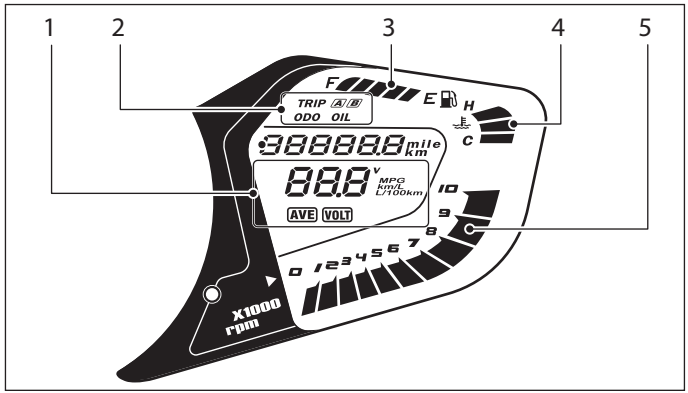

Strefa regulacji deski rozdzielczej LED

1: Strefa regulacji:

- podczas przełączania przycisku m/n na prawym przełączniku kierownicy, przełącz na m
- Naciśnij przycisk UP (︿) na prawym przełączniku kierownicy
- VOLT(napięcie akumulatora)➔ AVE(średnie zużycie paliwa) ➔(chwilowe zużycie paliwa)➔TPS(ciśnienie w oponach)
- VOLT➔ Wskazuje napięcie akumulatora
- AVE➔ tryb Średniego Zużycia Paliwa(AVE) wskazuje średnie zużycie paliwa(km/L) i (L/100 km) (po powrocie TRIP do zera, AVE również powróci do zera).
- ➔Tryb chwilowego zużycia paliwa, wskaźnik AVE włącza się, wskazując chwiloe zużycie paliwa pojazdu(w km/L i L/100 km).
- Zmiana jednostki zużycia paliwa:Kiedy jesteś w trybie AVE/ chwilowego zużycia paliwa, naciśnij przycisk „O" po prawej stronie kierownicy, aby przejść między „km/L", a „L/100 km".
- Zmiana jednostki ciśnienia w oponach: kiedy jesteś w interfejsie wyświetlacza ciśnienia w oponach, naciśnij przycisk „O" na prawym przełączniku kierownicy, aby przejść między jednostkami w sekwencji „kg/cm2" ➔ BAR(bary), ➔PSI(funt na cal kwadratowy), ➔ KPA(kilopaskale).
- Przejście między jednostkami km/mila:Kiedy jesteś w interfejsie wyświetlacza ODO, naciśnij i przytrzymaj przycisk „O" po prawej stronie kierownicy przez 2s, aby przejść pomiędzy wyświetlaniem kilometrów, a wyświetlaniem mil.

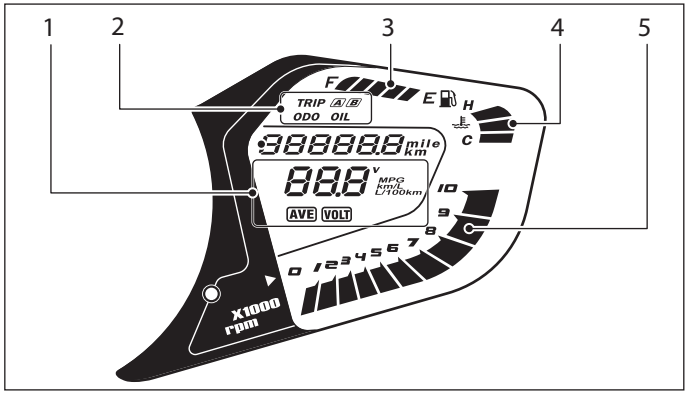

UWAGA

- **Kiedy wybierzesz miernik zużycia paliwa w milach, wyświetlaną jednostką jest MPG, to znaczy mile na galon.**
- **Średnie lub chwilowe zużycie paliwa jest podawane wyłącznie orientacyjnie. Rzeczywiste zużycie paliwa jest zależne od bardzo wielu czynników i faktycznego zachowania i stanu pojazdu.**
- **Kiedy wskazanie napięcia akumulatora jest niższe niż 12V oznacza to, że stan naładowania akumulatora jest niski i wymagana jest natychmiastowa kontrola wartości prądu ładowania lub (i) ponowne naładowanie akumulatora.**

2: Informacja o przebiegu

- Naciśnij przycisk DOWN(﹀) po prawej stronie kierownicy
- ODO ➔ podróż A ➔ podróż B ➔ olej ➔ pas
- ODO ➔ Łączna przejechana odległosć wyświetlana w kilometrach lub w milach.
- podróż A/podróż B ➔ przebieg pojedynczej podróży. Przebieg pojedynczej podróży(jazdy) może być wyzerowany poprzez naciśnięcie i przytrzymanie przycisku „O" przez 2 sekundy.
- Olej ➔ wskaźnik oleju. Po przejechaniu 5000 km symbol „services"po prawej stronie deski rozdzielczej świeci stale, wskazując, że jest wymagane ponowne sprawdzenie oleju.

UWAGA

Wskaźnik oleju silnikowego będzie świecił tylko po przejechaniu 5000km, dlatego też nie będzie świecił w celu

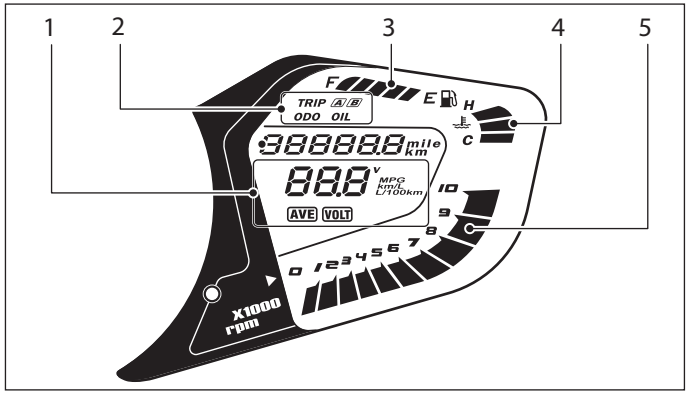

wskazania potrzeby pierwszej wymianie oleju przy 1000 km. Mimo to jego wyzerowanie jest konieczne również po wymianie oleju przy 1000 km, gdyż w przeciwnym razie wskaźnik nie będzie prawidłowo informował o konieczności kolejnych wymian oleju w silniku.

3: Wskaznik poziomu paliwa: informuje o ilości paliwa w zbiorniku. Kiedy wskaźnik poziomu paliwa zbliży się do ostatniej kreski skali blisko „E", uzupełnij go benzyną bezołowiową 95, aby nie dopuścić do całkowitego opróżnienia zbiornika i uszkodzenia pompy paliwa.

4: Wskaźnik temperatury płynu chłodzącego: jeżeli wskazanie temperatury osiągnie pozycję H kiedy pojazd jest w ruchu oznacza to, że temperatura płynu chłodzącego jest zbyt wysoka. Zatrzymaj na poboczu i zaparkuj Twój skuter tak, aby nie stwarzać zagrożenia dla siebie i innych uzytkowników ruchu, sprawdź poziom płynu chłodzącego w zbiorniczku wyrównawczym i jeśli jest zbyt niski (poniżej kreski oznaczającej poziom minimum) - uzupełnij go. PAMIĘTAJ! Pod żadnym pozorem nie odkręcaj korka zbiorniczka wyrównawczego tuż po wyłączeniu silnika ponieważ grozi to poparzeniem! Poczekaj aż płyn chłodzący wystygnie i po jego uzupełnieniu uruchom ponownie silnik. Powinieneś niezwłocznie udać się na kontrolę do najbliższego dealera KYMCO. Kontynuowanie jazdy skuterem ze zbyt wysoką temperaturą płynu chłodzącego może prowadzić do poważnego uszkodzenia silnika.

5: Obrotomierz: wskazuje prędkość obrotową silnika w obrotach/minutę (skala pomnożona przez 1000 obrotów/minutę).

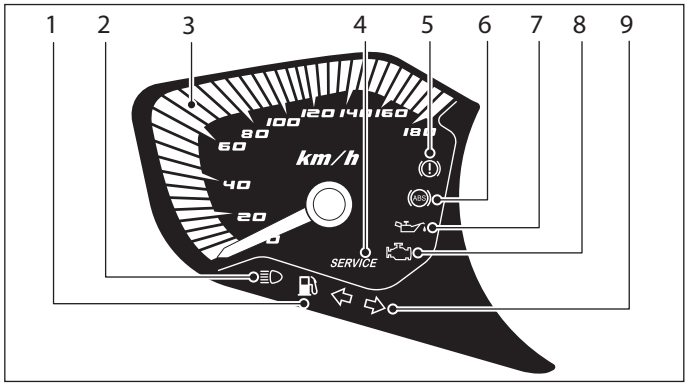

Deska rozdzielcza: strefa wyświetlania

1: Wskaźnik poziomu paliwa: zaświeci się kiedy poziom paliwa zbliży się do ostatniej kreski skali blisko „E”.

2: Kontrolka światła drogowego: zaświeci się po włączeniu świateł drogowych.

3: Wskaźnik prędkości pojazdu.

4: Wskaźnik ostzrężenia SERVICE: symbol SERVICE (obsługa) świeci, kiedy przebieg pojazdu osiągnie 5000 km. Po wymianie oleju przełącz na tryb OIL(olej), aby wyłączyć tę kontrolkę i nastaw odczyt przebiegu na zero.

5: Kontrolka hamulca postojowego: jeżeli ta kontrolka świeci, wskazuje to na zablokowany hamulec postojowy

6: Kontrolka systemu ABS: kontrolka ABS świeci stale, kiedy zdalna stacyjka zbliżeniowa jest aktywowana, wyłączy się, kiedy prędkość pojazdu osiągnie lub przekroczy 10 km/h.

7: Kontrolka ciśnienia oleju: kontrolka ciśnienia oleju świeci, kiedy stacyjka jest włączona. Wyłączy się, kiedy silnik zostanie uruchomiony. Kontrolka świeci, jeżeli przy pracującym silniku ciśnienie oleju jest niższe niż normalnie. Oznacza to usterkę systemu – w takiej sytuacji należy niezwłocznie udać się na kontrolę do dealera KYMCO.

8: Kontrolka pracy silnika: po obróceniu kluczyka do pozycji ON(włączony) kontrolka ta swieci przez 2 sekundy, a następnie gaśnie automatycznie, wówczas wskazanie jest prawidłowe. Jeżeli wskaźnik nie świeci przez 2s po obróceniu kluczyka do pozycji ON(włączony) lub świecenie kontrolki utrzymuje się jeszcze po 2 sekundach, pojazd nie działa prawidłowo i powinien być sprawdzony przez stacje obsługi pojazdów.

9: Kontrolka kierunkowskazów: ta kontrolka miga, kiedy przełącznik kierunkowskazów jest włączony.

UWAGA

Jeżeli kontrolka ABS świeci, mimo osiągniecia lub przekroczenia przez pojazd prędkości 10 km/h, oznacza to nieprawidłowe działanie systemu ABS. Wówczas należy niezwłocznie udać się na kontrolę do lokalnego dealera KYMCO.

Aby mieć dostęp do systemu Noodoe

Krok 1 Zobacz „Pobierz APLIKACJĘ Noodoe", aby załadować APLIKACJĘ. System Noodoe zostanie zainstalowany automatycznie po pomyślnym załadowaniu.

Krok 2 Zobacz „Przegląd przycisków kontroli kierownicy", aby dowiedzieć się o działaniu przycisków.

Krok 3 Aktywuj system „Noodoe" w Twoim skuterze - w tym celu wykorzystaj odpowiednią sekwencję przycisków wybierając: „Dostosuj Twój skuter" oraz „Załaduj i stwórz funkcje Noodoe.

Funkcja Noodoe

A Zobacz „Tryb przeglądu/tworzenia funkcji APLIKACJI" w celu dokonania przeglądu funkcji APLIKACJI.

B Zobacz „Znajdź skuter", aby zlokalizować Twój skuter.

C Zobacz „Alarm o wiadomościach", aby dowiedzieć się o funkcji powiadamiania o wiadomościach.

D Zobacz „Światło powitalne" odnośnie funkcji wiadomości powitalnej.

GET IT ON Google Play

Download on the App Store

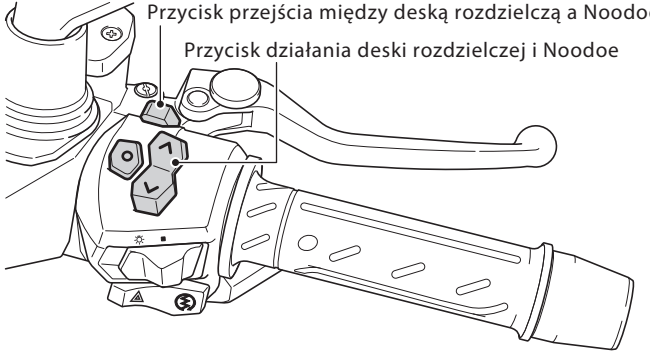

Aby mieć dostep do systemu Noodoe

Krok 1 **Zobacz „Pobierz APLIKACJE Noodoe", aby pobrać APP. System Noodoe zostanie zainstalowany automatycznie po pomyslnym załadowaniu.**

Pobierz APLIKACJĘ Noodoe. Użytkownik może wejść do sklepu Google Play(Android) albo AppStore(iOS) i poszukać słowa kluczowego „Noodoe".

UWAGA

Minimalna wersja: Android 4.4.4 lub wyższe, iOS9 lub wyższe.

Twój smartfon musi korzystać z usług Google, aby obsługiwać z powodzeniem APLIKACJĘ.

Krok 2 **Przegląd funkcji przycisków sterowania przełączników kierownicy.**

m n	m ➡ W celu działania funkcji deski rozdzielczej po obu stronach deski rozdzielczej.
	n ➡ W celu działania funkcji Noodoe na desce rozdzielczej.
	(︿) Przycisk ➡ Przycisk w górę
	(﹀) Przycisk ➡ Przycisk w dół
	(O) Przycisk ➡ Przycisk wejścia

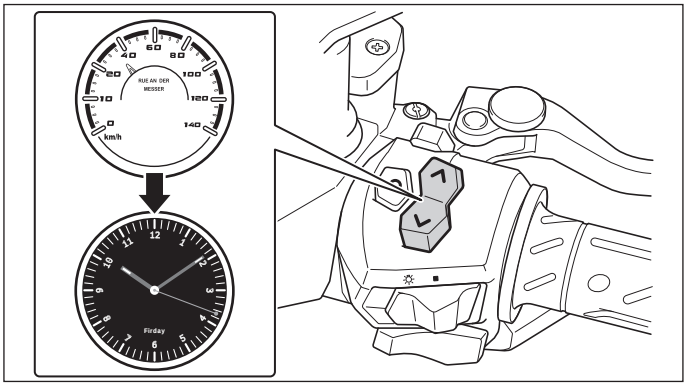

Podczas jazdy:

- Używaj Przycisku (︿) i Przycisku (﹀), aby przechodzić pomiedzy 4 ekranami funkcji Noodoe deski rozdzielczej.
- Naciśnij przycisk (O), aby zakończyć działanie.

Kiedy pojazd jest zatrzymany:

Powiadamianie o wiadomościach:

- Używaj Przycisku (︿) i Przycisku (﹀), aby przechodzić pomiędzy powiadomieniami o wiadomościach w ramach funkcji Noodoe deski rozdzielczej.
- Naciśnij przycisk O, aby aktywować lub zamknąć powiadomienia o wiadomościach.

Krok 3 **Synchronizuj swój skuter ze swoim smartfonem**

Zapłon włączony (skuter) ➡ Ustaw przełącznik na pozycje n(skuter) ➡ Naciśnij przycisk O na 5 sekund, aby wejść w „Tryb dopasowywania"(skuter) ➡ Wybierz nowego użytkownika(skuter) za pomocą przycisku działania(Operation) ➡ Wybierz urządzenie bluetooth (telefon komórkowy) ➡ Połącz(telefon komórkowy) ➡ Potwierdź kod(telefon komórkowy i skuter) ➡ Naciśnij przycisk O ➡ Łączenie w parę wykonane.

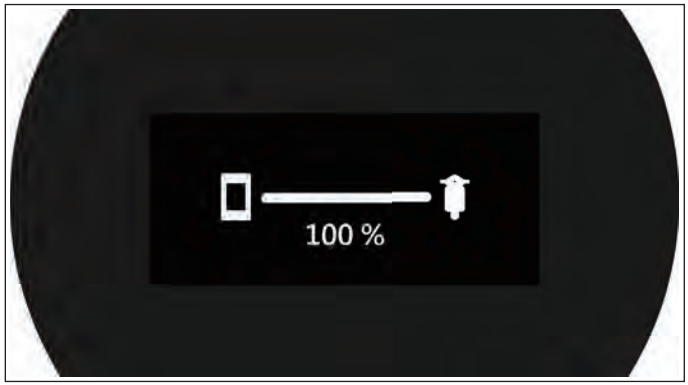

Załaduj stworzony schemat

Każdy użytkownik może stworzyć własny schemat deski rozdzielczej i zainstalować go na swoim skuterze.

- Wyświetlacz telefonu komórkowego

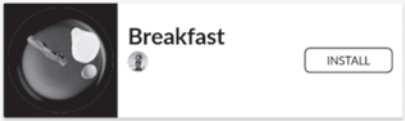

Załaduj stworzony schemat do skutera.

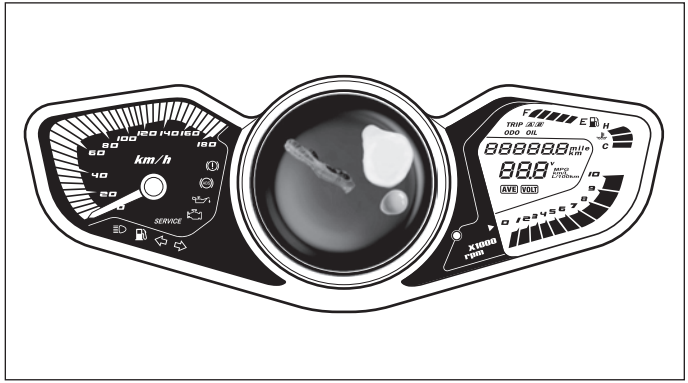

Wyświetlacz deski rozdzielczej

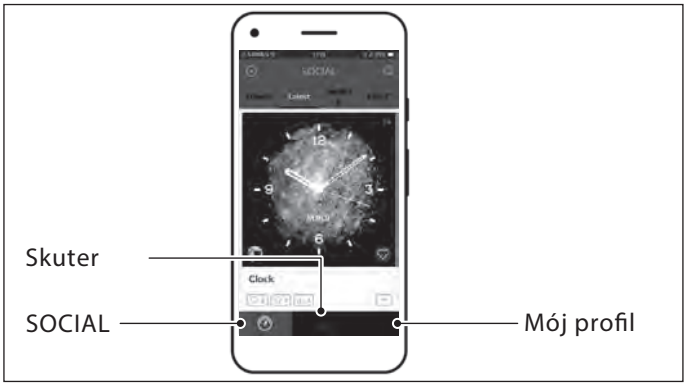

Funkcja Noodoe

A Funkcje Aplikacji

1.Funkcja Social:

- Użytkownik może przeglądać i zbierać stworzone schematy przez użytkowników na całym świecie oraz instalować je na desce rozdzielczej swojego pojazdu.
- Użytkownik może zbierać lub kreować nowe wersje jakiegokolwiek stworzonego schematu, który znajdzie lub projektować własną deskę rozdzielczą w trybie tworzenia (Create Mode).

2. Tryb tworzenia

- Tryb tworzenia pozwala Ci kreować nowe wersje istniejącego szablonu według własnego uznania.
- Wybierz pomiędzy Clock(Zegar),Weather(Pogoda),Compass (kompas) lub Speed(Szybkość) oraz uwolnij Twoją kreatywność.
  Możesz zmieniać kolory, czcionki, ładować własne obrazy - istnieje wiele możliwości.

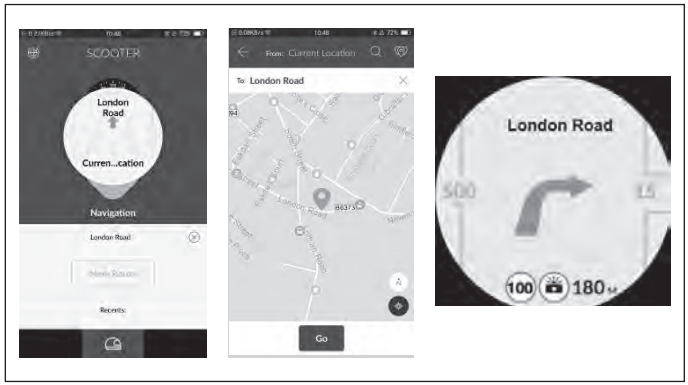

- Wybierz Nawigację, po ściągnięciu map będziesz mógł korzystać z tej funkcji.
- W odiesieniu do regulacji w różnych krajach element funkcji może być inny.

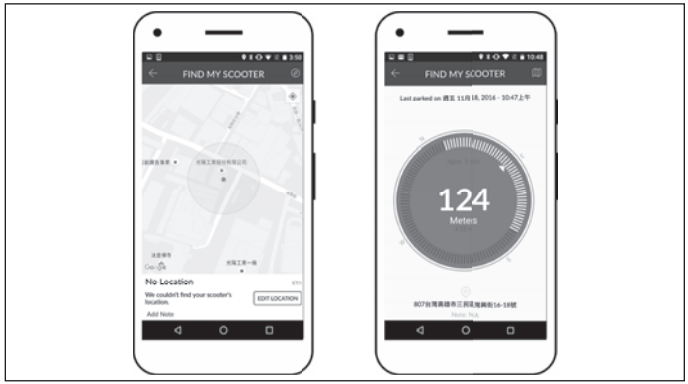

B Znajdz mój skuter

- Zapomniałeś, gdzie zaparkowałeś? Bez obaw, Noodoe pamięta.
- Dotknij ikony a aplikacja poprowadzi Cię z powrotem do miejsca, gdzie ostatnio zaparkowałeś

Wszystkie funkcje Both Bluetooth/GPS/Internet powinny być aktywowane w Twoim telefonie komórkowym.

Istnieją dwa tryby wyświetlacza Znajdź Mój Skuter:
1. Tryb mapy
2. Tryb azymutu

C Powiadomienia o wiadomościach

Gdy tylko telefon komórkowy jest połączony(ze skuterem), jakakolwiek przychodząca wiadomość będzie wysyłana na deskę rozdzielczą skutera (użytkownicy Androida mogą wybrać wyświetlanie za pomocą procedury przy wyborze: Settings(Ustawienia) ➡ Application(aplikacja).

- Podczas jazdy:

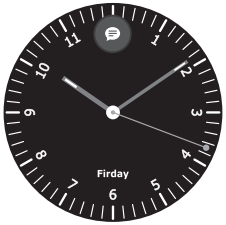

Ze względu na bezpieczeństwo żadna wiadomość nie jest widoczna, kiedy skuter jest w ruchu.

- Kiedy pojazd jest zatrzymany:

Jakakolwiek wiadomość otrzymana podczas jazdy będzie wyświetlana automatycznie, kiedy tylko sie zatrzymasz. Możesz również nacisnąć przycisk „up" (w górę) i „down" (w dół) na prawym przełączniku kierownicy (tylko po zatrzymaniu pojazdu), aby ręcznie sprawdzić treści wiadomości.

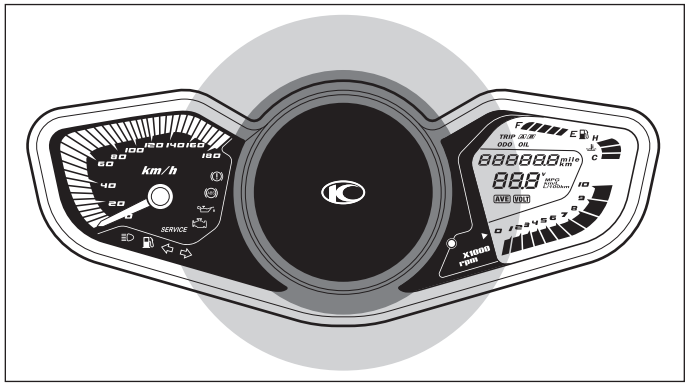

D Światło powitalne:

Każdorazowo kiedy zbliżysz się do skutera, powita Cię on światłem powitalnym. To jest bardzo użyteczne, kiedy szukasz Twojego skutera na zatłoczonej przestrzeni parkingu lub w porze nocnej.

⚠ UWAGA

Podczas uzywania funkcji Noodoe upewnij się, że bateria telefonu komórkowego i akumulator pojazdu są w pełni naładowane. Jeżeli potrzebujesz uruchomić silnik w celu naładowania, zrób to w dobrze wentylowanym miejscu.

Kiedy zapłon jest wyłączony i napięcie akumulatora spada, system Noodoe wyłączy automatycznie funkcje Bluetooth/ połączenia/światła powitalnego. Jeżeli nie działają one po uruchomieniu silnika, oddaj system do sprawdzenia i naprawy Twojemu dealerowi.

UWAGA

1. **Dla zwiększenia dokładności wyświetlania pogody lub lokalnych informacji powinieneś aktywować GPS i funkcje sieciowe na Twoim telefonie komórkowym(w przypadku braku sygnału telefonu komórkowego poprzednie informacje będą wyświetlane do czasu wznowienia sygnału telefonu komórkowego w celu wyświetlania dokładnych informacji).**
2. **Przełączanie między jednostkami Prędkości/Temperatury/Czasu jest wykonywane z telefonu.**
3. **Szybkość przeglądania i wyniki pochodzące z urządzenia bluetooth mogą być ograniczone w kwestii kompatybilności ze względu na wymagania(specyfikacje) telefonu komórkowego.**
4. **Użytkownik powinien ustawić w telefonie komórkowym funkcję przesyłania wiadomości poprzez Cloud(Chmurę), aby ułatwić wyświetlanie wiadomości przez system Noodoe.**
5. **Podczas jazdy system nie będzie wyświetlał żadnej wiadomości(w tym połączeń przychodzących, wiadomości, wiadomości LINE, FB itd.). Kiedy pojazd zostanie zatrzymany, Noodoe automatycznie wyświetli przychodzące połączenia i odpowiednie informacje.**
6. **Ostatni ekran przed zatrzymaniem pojazdu będzie pierwszym ekranem po ponownym uruchomieniu pojazdu.**
7. **Funkcja kompasu musi być aktywowana poprzez dokonanie ustawienia na telefonie komórkowym. Niewielkie błędy mogą istnieć w zależności od częstotliwości aktualizacji danych.**
8. **Kompas wykonuje tylko samoweryfikację w celu zmodyfikowania orientacji, kiedy pojazd rozpoczyna ruch, dlatego to jest normalne, że kalibracja orientacji kompasu nie jest aktywowana po połączeniu Aplikacji Noodoe, kiedy pojazd jeszcze nie rozpoczął ruchu.**
9. **Czas Noodoe będzie skalibrowany automatycznie po połączeniu Noodoe z telefonem komórkowym.**
10. **Użytkownik nie powinien nigdy korzystać z Noodoe podczas jazdy pojazdem, ponieważ grozi to wypadkiem.**
11. **Działanie funkcji Światła Powitalnego może być ustawione przy użyciu APLIKACJI(On(włączone) albo OFF (wyłączone)).**
    a. Światło Powitalne jest aktywowane tylko przy późniejszym połączeniu urządzenia bluetooth. Każda aktywacja trwa przez 2 minuty przed automatycznym wyłączeniem.
    b. Po każdej jeździe pojedyncze połączenie telefonu komórkowego aktywuje trzykrotnie Światło Powitalne, które wyłączy automatycznie funkcję bluetooth po trzykrotnej aktywacji.

c. Przejście do ekranu Find My Scooter(znajdź mój skuter) będzie obejmowało ograniczenia a i b, system Noodoe będzie utrzymywał aktywne Światło Powitalne do czasu aż użytkownik opuści ekran Find My Scooter(znajdź mój skuter) lub wyłączy funkcję połączenia bluetooth.

d. Światło powitalne pozostanie w trybie gotowości przez 3 dni od wyłączenia pojazdu. Funkcja bluetooth wyłączy się 3 dni później lub kiedy napięcie światła powitalnego lub akumulatora obniży się za bardzo(około 12V).

12. **Kiedy zdalna stacyjka zbliżeniowa jest wyłączona (Off), wszystkie informacje będą usunięte, aby uniemożliwić ich odczytanie przypadkowym osobom.**
13. **Szybkość wyświetlania informacji APLIKACJI może być ograniczona ze względu na wskaźnik(wydajność) transferu sieciowego, co skutkuje wolnym przedstawianiem (wyświetlaniem) danych przy niskiej szybkości sieciowej.**
14. **Istnieją pewne ograniczenia powiadamiania APLIKACJI pomiędzy systemami iOS i Android.**
15. **Istnieją możliwości, że funkcje APLIKACJI mogą przestać nadawać się do użytku po aktualizacji oprogramowania iOS i Android, pewne nowe modele telefonów komórkowych mogą mieć funkcje nie nadające się do użytku przy współpracy ze skuterem.**
16. **System Noodoe może się wyłączyć i wejść w tryb ochrony z powodu nadmiernego wzrostu temperatury w pewnych szczególnych środowiskach lub stanach, jednakże system wznowi działanie, kiedy temperatura spadnie.**

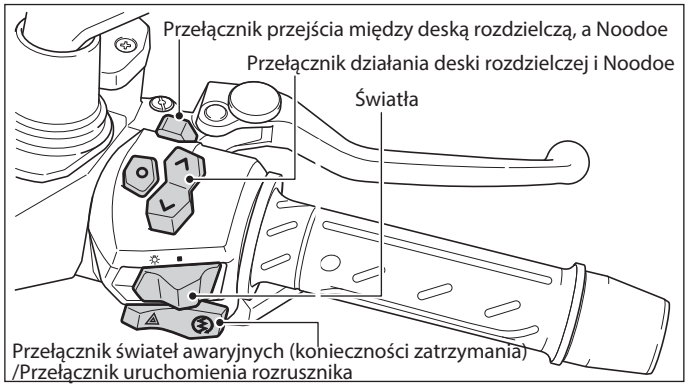

Prawy przełącznik kierownicy

1. Przełącznik przejścia między deską rozdzielczą, a Noodoe: naciśnij przycisk, aby przejść między interfejsem deski rozdzielczej a interfejsem Noodoe.

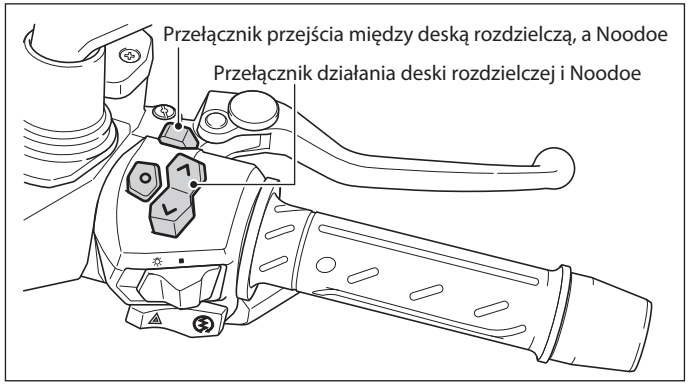

2. Przełącznik działania deski rozdzielczej i Noodoe
   - Kiedy przełącznik jest w pozycji „m”, wybranie przycisku działania UP (︿) przełączy informacje o pojeździe w lewej górnej części deski rozdzielczej.
   - Kiedy przełącznik jest w pozycji „m”, wybranie przycisku działania DOWN (﹀)przełączy informacje o pojeździe w lewej dolnej części deski rozdzielczej.
   - Kiedy przełącznik jest w pozycji „n” wybranie przycisku działania UP(︿)/DOWN(﹀) przełączy informacje o Noodoe pośrodku deski rozdzielczej.

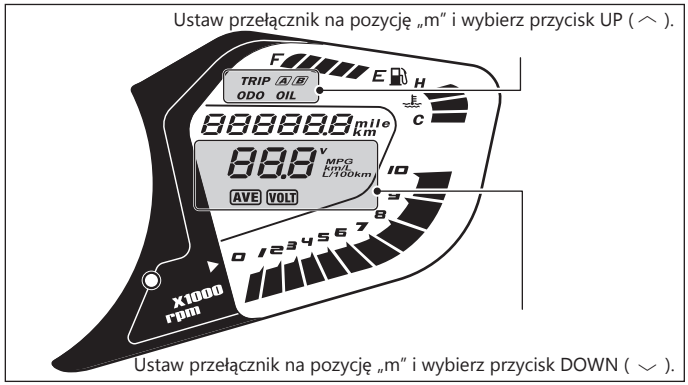

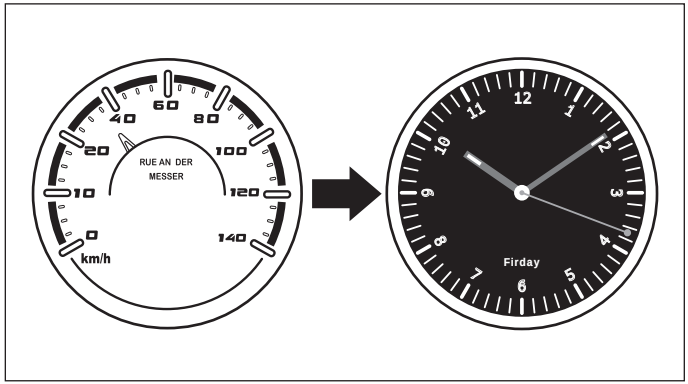

3: Przełącznik świateł przednich

: Przesuń ten przycisk w lewo. Światła zapalą się po uruchomieniu silnika.

4: Włącznik świateł awaryjnych/włącznik zapłonu silnika

: przestaw ten włącznik na lewo - światła awaryjne (wszystkie 4 kierunkowskazy) będą migać.

OFF: przestaw ten włącznik na prawo - światła awaryjne przestaną migać.

UWAGA

Nie używaj świateł awaryjnych przez dłuższy czas po zatrzymaniu silnika – może to spowodować rozładowanie akumulatora.

Włącznik rozrusznika elektrycznego.

Obróć główny przełącznik do pozycji ON (włączony), pamiętaj aby nacisnąć dźwignie obu hamulców: przedniego i tylnego - wciśnij przycisk, aby uruchomić silnik.

UWAGA

Aby uniknąć niewystarczającego napięcia akumulatora i braku możliwości uruchomienia silnika, udaj się do dealera KYMCO w celu kontroli, kiedy uruchamianie silnika odbywa się z mniejszą mocą.

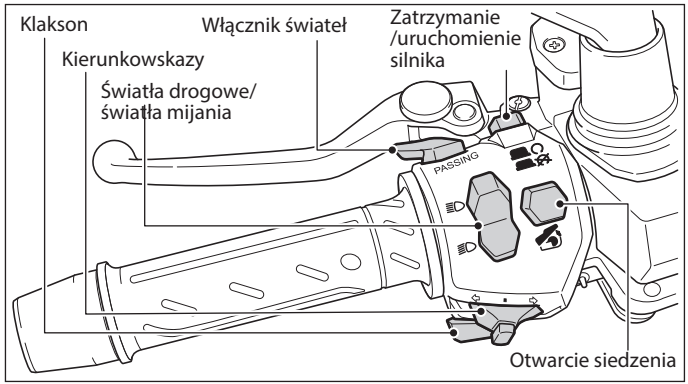

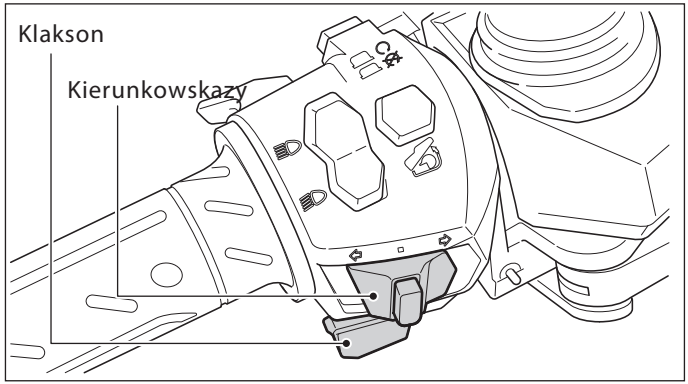

Lewy przełącznik kierownicy

- Klakson
- Kierunkowskazy
- Światła drogowe/światła mijania
- Włącznik świateł
- Zatrzymanie/uruchomienie silnika
- Otwarcie siedzenia

1. Klakson: będzie wydawał dźwięk, kiedy główny przełącznik KEY jest obrócony do pozycji ON.

2. Włącznik kierunkowskazu: użyj kierunkowskazu, kiedy wykonujesz skręt lub zmieniasz pas ruchu. Wciśnięcie przycisku dezaktywuje kierunkowskaz

   ⇦ : Użyj tej pozycji dla skrętu w lewo.
   ⇨ : Użyj tej pozycji dla skrętu w prawo.
   ■ : Aby zwolnić kierunkowskaz, po prostu naciśnij przycisk

UWAGA

Włącznik kierunkowskazu nie zwolni się automatycznie, powinien on powrócić w położenie neutralne po jego użyciu. Jeśli zapomnisz o jego przełączeniu w położenie neutralne, możesz spowodować zagrożenie dla bezpieczeństwa ruchu.

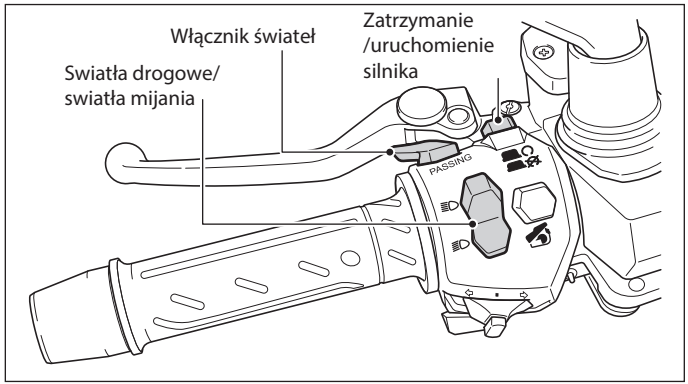

3: Przełącznik świateł drogowych/świateł mijania: naciśnięcie przycisku dla włączenia światła drogowego, naciśnięcie przycisku dla włączenia światła mijania.

4: Włącznik świateł: nacisnięcie tego przycisku aktywuje światło drogowe.

5: Przełącznik zatrzymania silnika

: W tej pozycji silnik jest zatrzymany i nie może być uruchomiony, uruchomienie silnika wymaga przełączenia z powrotem do pozycji ON( ).

: W tej pozycji można uruchomić silnik. Podczas normalnej jazdy ustaw włącznik zapłonu silnika na pozycję ON ( ). W przypadku sytuacji awaryjnej, takiej jak zablokowanie przewodu paliwowego lub przewrócenie się pojazdu, obróć włącznik do pozycji OFF ( ), aby wymusić zatrzymanie silnika.

6: Otwarcie siedzenia: naciśnięcie przycisku podnosi siedzenie.

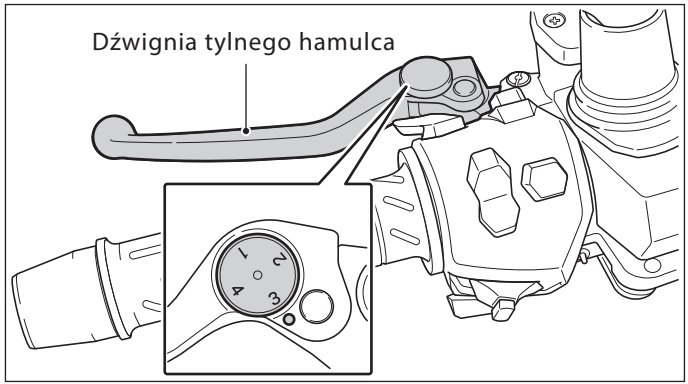

Dźwignia tylnego hamulca

Dźwignia tylnego hamulca jest zamocowana po lewej stronie kierownicy. Kiedy używasz tylnego hamulca, naciskaj z odpowiednią siłą na dźwignię hamulca palcami lewej dłoni.

OSTRZEŻENIE

Nieodpowiedni sposób posługiwania się dźwignią tylnego hamulca, może skutkować niebezpieczeństwem.

UWAGA

Dźwignia tylnego hamulca jest wyposażona w pokrętło regulacji pozwalające na regulowanie przestrzeni między dźwignią hamulca, a kierownicą. Proszę ustawić pokrętło w odpowiedniej pozycji i wyrównać za pomocą znaku wyrównania na dźwigni hamulca.

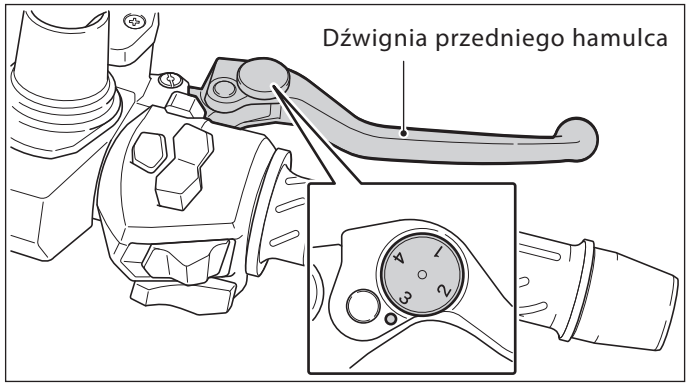

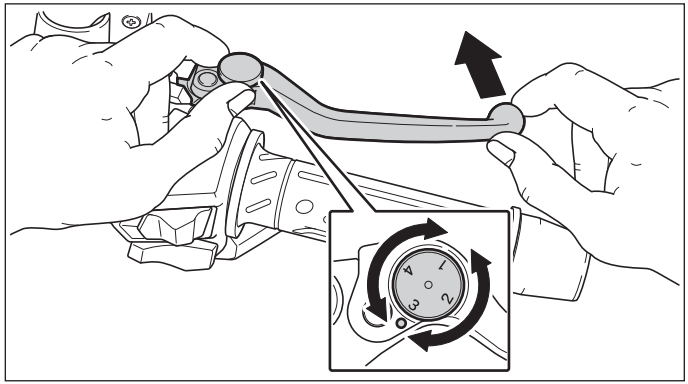

Dźwignia przedniego hamulca

Dźwignia przedniego hamulca znajduje się po prawej stronie kierownicy. Kiedy używasz przedniego hamulca, naciskaj z odpowiednią siłą na dźwignię hamulca palcami prawej dłoni.

OSTRZEŻENIE

Nieodpowiednie działanie może skutkować niebezpieczeństwem.

UWAGA

Dźwignia przedniego hamulca jest wyposażona w pokrętło regulacji pozwalające na regulowanie przestrzeni między dźwignią hamulca, a kierownicą. Proszę ustawić pokrętło w odpowiedniej pozycji i wyrównać za pomocą znaku wyrównania na dźwigni hamulca.

Dostosuj odległość dźwigni

Aby wyregulować odległość dźwigni od uchwytu kierownicy, pchnij dźwignię do przodu i obróć pokrętło regulacyjne, aby wyrównać numer z oznaczeniem na uchwycie dźwigni. Odległość od uchwytu do zwolnionej dźwigni znajduje się najbliżej liczby 4 i najdalej pod numerem 1.

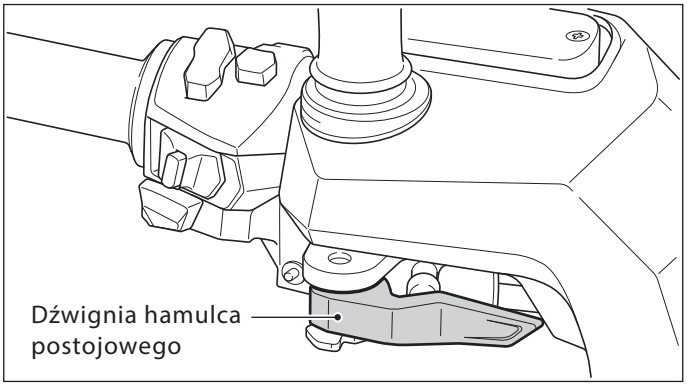

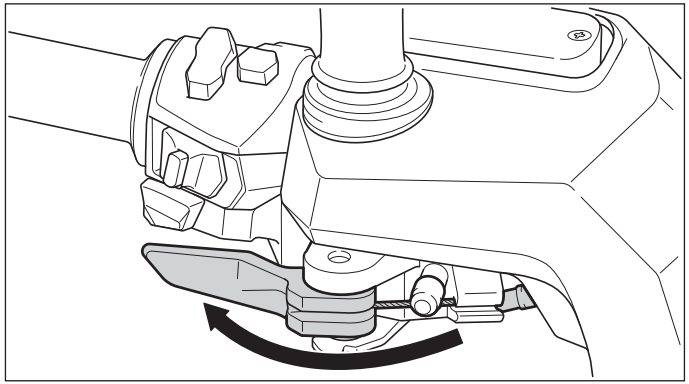

Dźwignia hamulca postojowego

Pojazd ten jest wyposażony w dźwignię hamulca postojowego. Ma ona na celu zablokowanie tylnego koła podczas parkowania i skuteczne unieruchomienie pojazdu, zapobiegające wypadkowi spowodowanemu przez niekontrolowany ruch skutera stojącego na pochyłości.

Obróć dźwignię hamulca postojowego w lewo i wciśnij ją do pozycji zablokowania. Aby odblokować, po prostu obróć dźwignię hamulca z powrotem do jej pierwotnej pozycji(na prawo).

⚠ OSTRZEŻENIE

- **Nigdy nie używaj dźwigni hamulca postojowego podczas jazdy skuterem, w przeciwnym razie utracisz kontrolę nad pojazdem i możesz spowodować wypadek. Przed użyciem dźwigni hamulca postojowego upewnij się, że pojazd jest całkowicie zatrzymany.**
- **Podczas używania dźwigni hamulca postojowego upewnij się, że tylne koło jest naprawdę unieruchomione.**
- **Zanim ruszysz Twoim skuterem upewnij się, czy dźwignia hamulca postojowego jest zwolniona. Próba ruszenia z miejsca z zablokowanym hamulcem postojowym może spowodować jego uszkodzenie.**

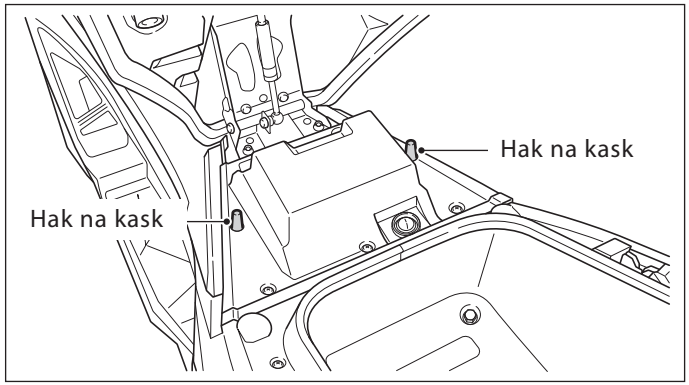

Hak na kask

Hak na kask znajduje się na przedniej krawędzi siedzenia. Podnieś siedzenie i zapnij kask na haku, następnie zamknij siedzenie.

⚠ OSTRZEŻENIE

NIE jeździj skuterem z kaskiem przymocowanym do haka. Wiszący kask może uderzać o elementy nadwozia i przeszkadzać w kierowaniu skuterem, co z kolei może mieć negatywny wpływ na bezpieczeństwo jazdy.

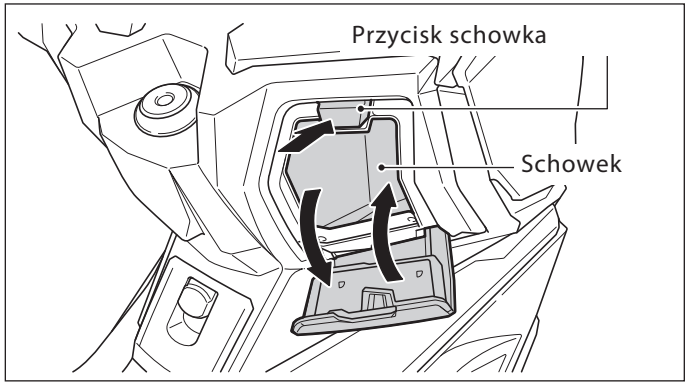

Schowek

Przedni wewnętrzny schowek

Otwórz przedni wewnętrzny schowek

Naciśnij przycisk przedniego wewnętrznego schowka i pociągnij pokrywę w dół, aby ją otworzyć.

Zamknij przedni wewnętrzny schowek

Popchnięcie pokrywy z powrotem do pierwotnej pozycji spowoduje jej zamknięcie.

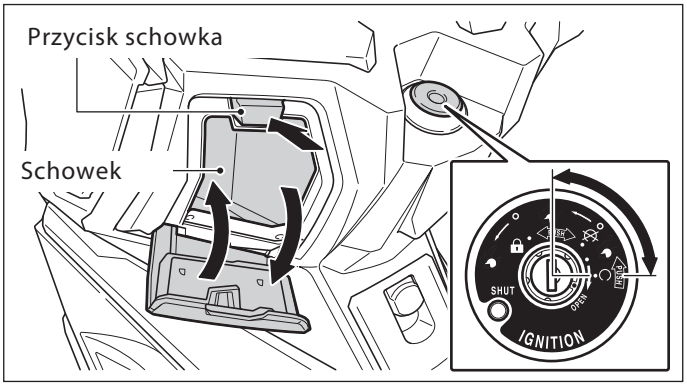

Schowki po lewej i prawej strony stacyjki.

Blokowanie prawego i lewego schowka:
Gdy motocykl zostanie zatrzymany, zablokuj drążek kierownicy i wyciągnij kluczyk. Lewy i prawy przedni schowek zostanie automatycznie zablokowany.

Odblokowanie przednich schowków:
Włóż klucz do stacyjki i ustaw go w pozycji włączonej lub wyłączonej. Lewy i prawy schowek zostanie automatycznie odblokowany.

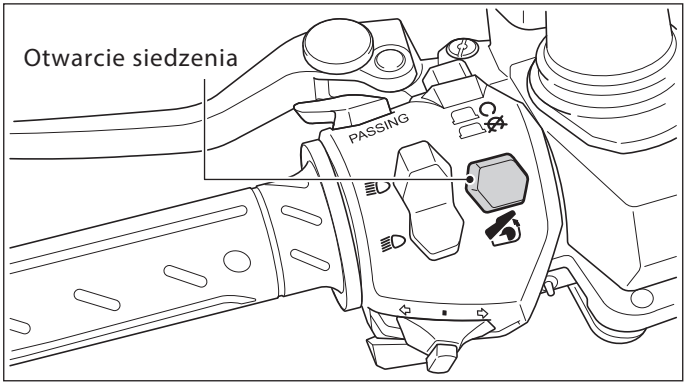

Bagażnik

Bagażnik znajduje się pod siedzeniem. Można w nim przewozić bagaż i inne przedmioty, o ile pozwala na to ich gabaryt.

Otwórz bagażnik

1. Mechanicznie: naciśnij główny przełącznik i obróć go w kierunku przeciwnym do ruchu wskazówek zegara do pozycji aby otworzyć bagażnik.

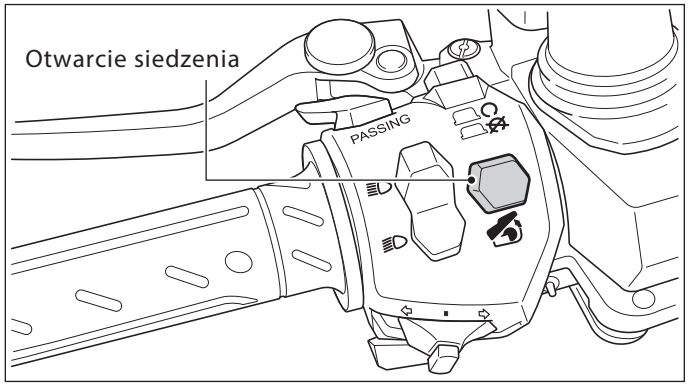

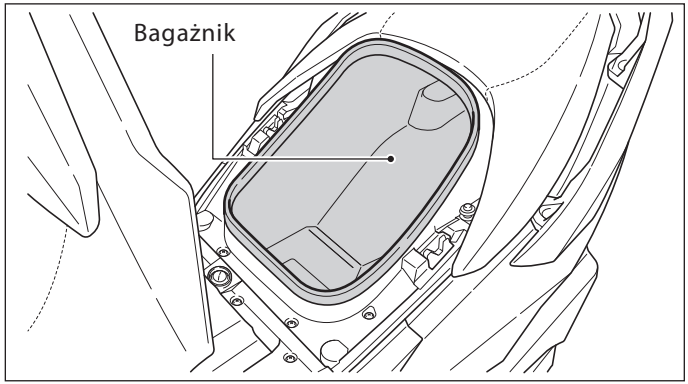

2. Elektronicznie:
   - Wciśnij przycisk otwarcia siedzenia żeby otworzyć bagażnik.

UWAGA

Umieść kask w bagażniku pod siedzeniem w sposób optymalny. Każdy przedmiot, którego objętość przekracza objętość bagażnika może, uszkodzić zawias siedzenia podczas próby jego zamknięcia.

UWAGA

- **Włożenie kasku o innym rozmiarze i kształcie do bagażnika może być niemożliwe. Przy wyborze kasku zwróć uwagę, czy pasuje on do pojemności bagażnika.**
- **W celu zapobiegania kradzieży nie wkładaj rzeczy wartościowych do bagażnika. Zamykaj siedzenie przy opuszczaniu pojazdu.**
- **Upewnij się podczas zamykania bagażnika, że nie zostawiłeś w nim kluczyka.**
- **Aby zapobiec tworzeniu się pleśni nie zostawiaj mokrego płaszcza lub innego mokrego ubrania w bagażniku.**
- **Opróżnij bagażnik przed myciem skutera, aby przedmioty znajdujące się w nim nie zamoczyły się.**
- **Ze względu na działanie silnika i czynniki środowiskowe we wnętrzu bagażnika pojawia się ciepło i wilgoć, nie wkładaj delikatnych, łatwopalnych i łatwo rozkładających się przedmiotów do bagażnika.**

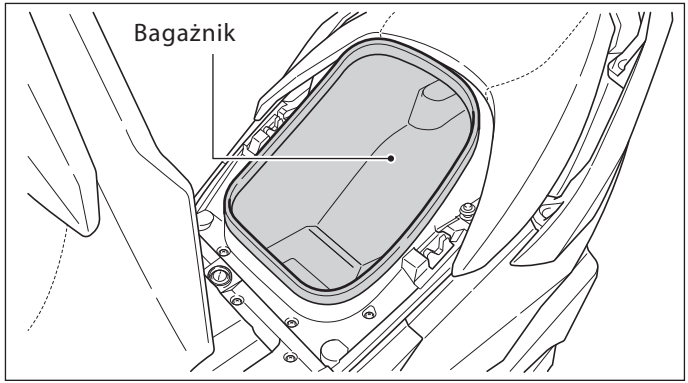

Nie przekraczaj następujących limitów ładowności:
Przedni wewnętrzny pojemnik
1.3 kg
Bagażnik
10 kg

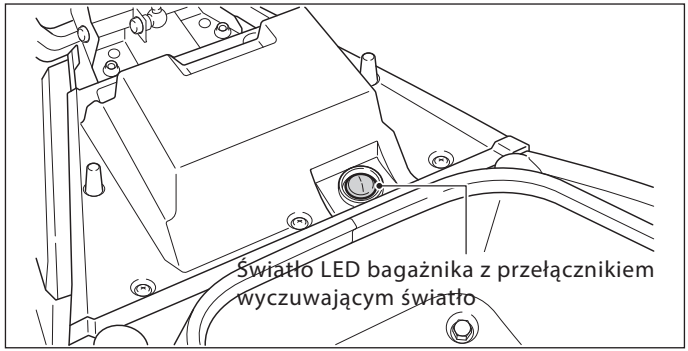

Elementy wnętrza bagażnika:

Oświetlenie bagażnika (kąt oświetlenia regulowany): lampka wewnątrz bagażnika świeci kiedy siedzenie jest podniesione, gaśnie kiedy siedzenie jest zamknięte. Bagażnik jest wyposażony w przełącznik wyczuwający światło, jeżeli użytkownik zapomni zamknąć siedzenia lub nie uda mu się zamknąć go całkowicie, system odetnie automatycznie zasilanie po ustawionym czasie, zapobiegając nadmiernemu spadkowi napięcia akumulatora.

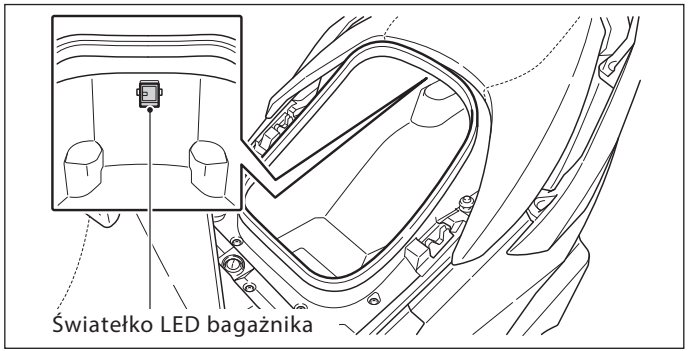

Światło (o regulowanym kącie świecenia):
Lampka zapala się po podniesieniu siedzenia, gaśnie po zamknięciu.

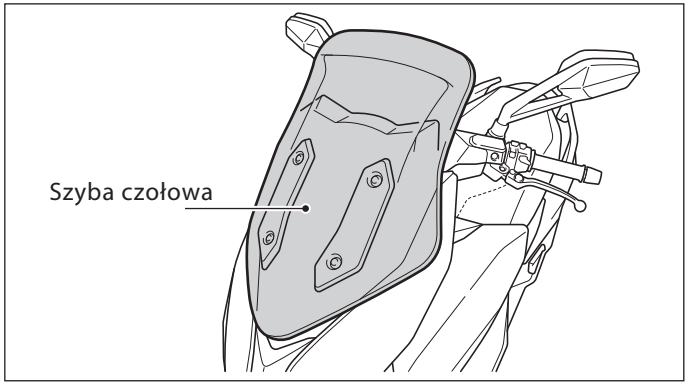

Szyba czołowa

Regulacja szyby czołowej

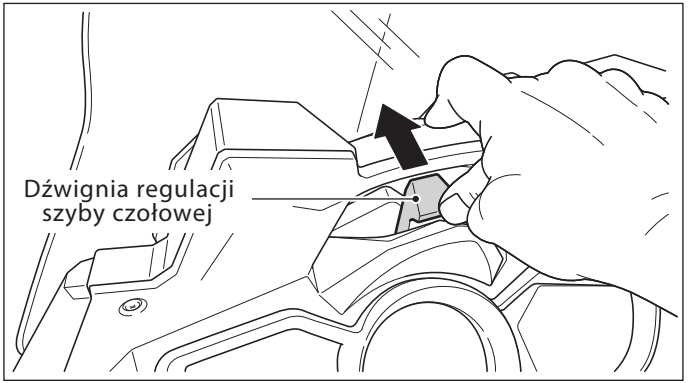

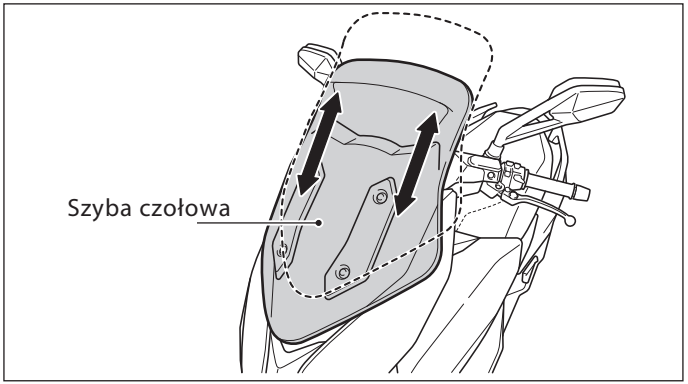

Szyba czołowa może być regulowana bez żadnych narzędzi.

Regulacja szyby czołowej:

Szyba czołowa ma pięć różnych regulacji wysokości, które można wybrać zgodnie z potrzebami kierowcy.

Regulacja wysokości szyby czołowej:

Przesunąć lekko dźwignię regulacji pozycji szyby czołowej prawą ręką (jak pokazano na rys. 1). Przytrzymaj dolną środkową pozycję szyby czołowej (rys. 2) i pchnij w górę lub pociągnij w dół, aby dostosować wysokość szyby w razie potrzeby lewą ręką. Puść i ustaw dźwignię regulacji szyby. Sprawdź, czy szyba czołowa jest nieruchoma.

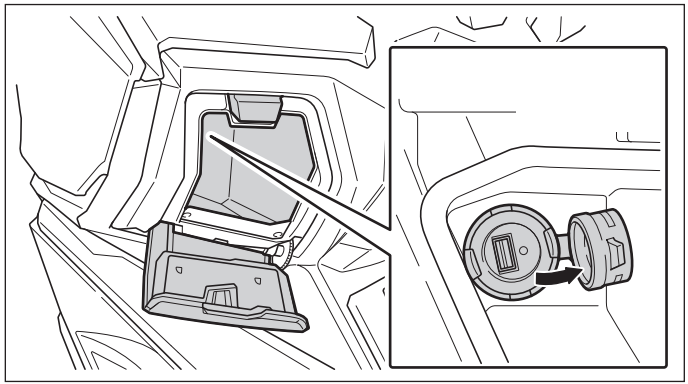

Gniazdo zasilania USB

Pojazd jest wyposażony w gniazdo zasilania USB. Możesz podłączyć urządzenie o niskim poborze mocy do gniazda w celu ładowania urządzenia w czasie, kiedy silnik jest uruchomiony.

⚠ OSTRZEŻENIE

- **Aby uniknąć porażenia prądem elektrycznym lub zwarcia, upewnij się, że po użyciu portu zasilania USB zabezpieczyłeś go zaślepką.**
- **Aby nie stwarzać zagrożenia w ruchu drogowym, nie podłączaj żadnego urządzenia do gniazda USB podczas jazdy. Gdy chcesz to zrobić – zatrzymaj Twój skuter w bezpiecznym miejscu.**

UWAGA

- **Gniazdo zasilania USB może być używane tylko przy uruchomionym silniku.**
- **Aby zapobiec wyczerpaniu akumulatora, nie ładuj żadnego urządzenia przy użyciu gniazda zasilania USB bez uruchomienia silnika.**
- **Aby zapobiec przepaleniu bezpiecznika, nie ładuj urządzenia o mocy przekraczającej 10W. Jeżeli podczas ładowania wydarzy się przegrzanie, system odetnie zasilanie automatycznie.**
- **Po zakończeniu jazdy i przed opuszczeniem skutera upewnij się, że urządzenie zostało odłączone, a zaślepka gniazda USB została z powrotem odpowiednio założona.**

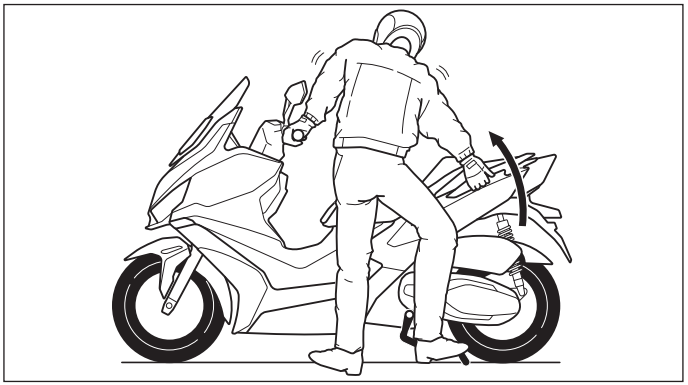

Podpórka centralna

W czasie parkowania z użyciem podpórki centralnej, zatrzymaj silnik i wyłącz główny przełącznik.
Utrzymując pojazd prostopadle do podłoża i trzymając lewy uchwyt kierownicy lewą ręką i wspornik dźwigni tylnego hamulca prawą ręką, naciśnij ramię podpórki centralnej prawą stopą. Jednocześnie pociągnij energicznie kierownicę do siebie przechylając się nieco w tył, wykorzystując w ten sposób masę własnego ciała do umieszczenia skutera na podpórce centralnej.

⚠ OSTRZEŻENIE

- **Przed rozpoczęciem jazdy upewnij się, że podpórka centralna złożyła się całkowicie.**
- **Podpórka centralna nie może mieć kontaktu z podłożem podczas jazdy skutera, w przeciwnym razie może ona przeszkadzać w jeździe i spowodować utratę kontroli wskutek tarcia o jezdnię.**
- **Po dłuższej eksploatacji podpórka centralna może mieć problem z samoczynnym składaniem się podczas ruszania skutera z miejsca. Jest to spowodowane rozciągnięciem się sprężyny podpórki i zmniejszeniem siły jej działania.
W takiej sytuacji powinieneś jak najszybciej udać się do stacji obsługi KYMCO w celu jej wymiany.**

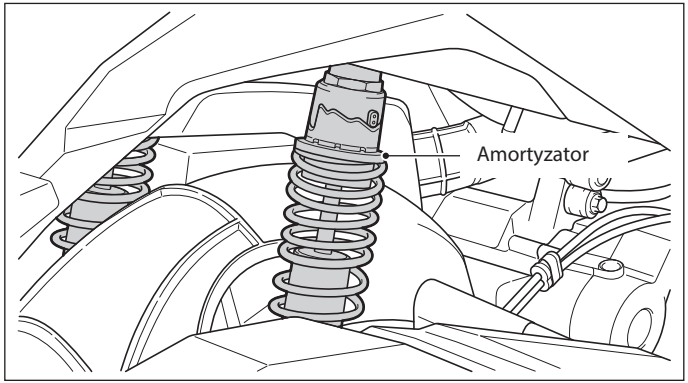

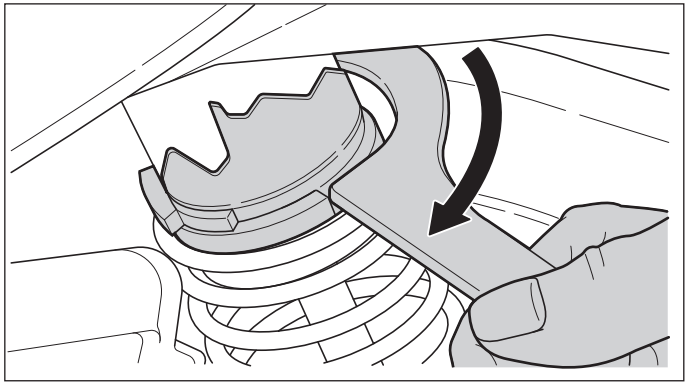

ZAWIESZENIE

Każdy amortyzator twojego skutera ma 5 ustawień regulacji wstępnej sprężyny dla różnych warunków obciążenia lub jazdy. Za pomocą klucza trzpieniowego ustaw wstępnie napięcie wstępne sprężyny amortyzującej. Pozycja 1 dotyczy lekkich ładunków i łagodnych warunków drogowych. Pozycja od 3 do 5 zwiększa napięcie wstępne sprężyny dla sztywniejszego tylnego zawieszenia i może być używana, gdy skuter jest mocno obciążony. Pamiętaj, aby dostosować oba amortyzatory do tych samych pozycji wstępnego obciążenia sprężyny. Standardowa pozycja wstępnego obciążenia sprężyny: 3

⚠ OSTRZEŻENIE

Zawsze ustawiaj pozycję wstępnego obciążenia amortyzatora w kolejności (1-2-3-4-5 lub 5-4-3-2-1). Próba regulacji bezpośrednio od 1 do 5 lub od 5 do 1 może spowodować uszkodzenie amortyzatora.

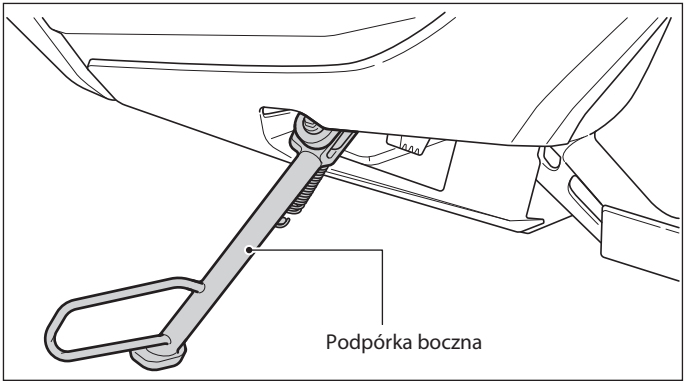

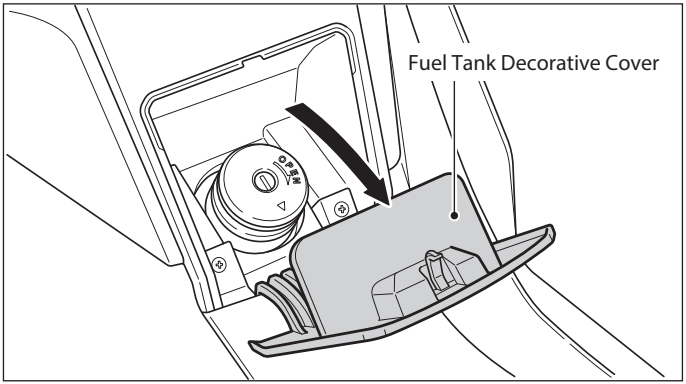

Podpórka boczna

Podpórka boczna jest zamontowana po lewej stronie skutera. Przestawiaj podpórkę boczną w dół lub do góry za pomocą stopy. Silnik nie może zostać uruchomiony, jeżeli podpórka boczna jest przestawiona w dół (jest „otwarta").

⚠ OSTRZEŻENIE

- **Czujnik podpórki bocznej jest częścią obwodu blokowania zapłonu, kierowca musi przestawić podpórkę boczną do góry przed rozpoczęciem jazdy. Jeżeli funkcja ta przestanie działać, udaj się do stacji obsługi KYMCO w celu naprawy.**
- **NIE jeździj skuterem, jeżeli nie udaje się opuścić podpórki bocznej lub nie można utrzymać podpórki bocznej w podniesionej pozycji. Jeżeli podpórka boczna dotyka podłoża, kierowca może stracić kontrolę nad pojazdem.**

Otwórz wierzchnią pokrywę zbiornika paliwa.

Obróć główny przełącznik do pozycji OFF, obróć pokrętło w kierunku zgodnym z ruchem wskazówek zegara do końca, aby zwolnić wierzchnią pokrywę zbiornika paliwa przed rozpoczęciem tankowania.

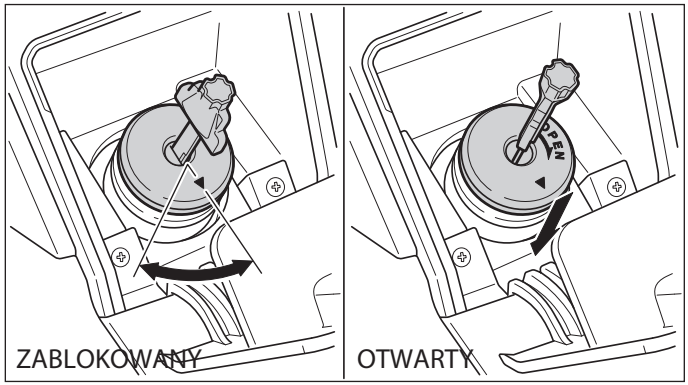

Aby zamknąć wierzchnią pokrywę zbiornika paliwa

Obróć korek zbiornika paliwa z powrotem, upewnij się, że korek zbiornika paliwa jest w swojej odpowiedniej pozycji przed naciśnięciem z powrotem wierzchniej pokrywy zbiornika paliwa, upewnij się, że wierzchnia pokrywa zbiornika paliwa jest całkowicie założona.

⚠ OSTRZEŻENIE

W celu zapobiegania ryzyku pożaru spowodowanego przez wypływ paliwa z wlewu paliwa upewnij się, że korek zbiornika paliwa jest całkowicie zablokowany po ponownym tankowaniu.

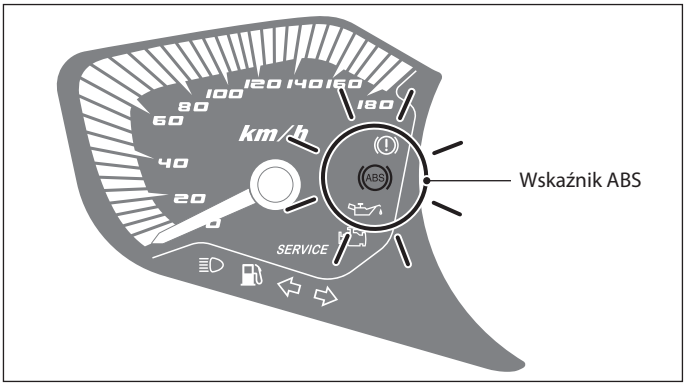

ABS(system zapobiegający blokadzie hamulców)

Wskaźnik hamulców ABS:

ABS jest systemem podwójnej elektronicznej kontroli, zdolnym do kontrolowania odpowiednio przednich i tylnych hamulców. Kiedy ABS jest aktywowany, kierowca może czuć drgania na kierownicy wywoływane przez działanie systemu. W takim przypadku kierowca nie powinien walczyć z tym zjawiskiem - musi trzymać kierownicę bez przeciwstawiania się „pulsowaniu" hamulców, w przeciwnym wypadku efekt działania ABS może zostać zmniejszony.

Wskaźnik systemu ABS znajduje się w lewym górnym rogu deski rozdzielczej (jak pokazano na rysunku), świeci on kiedy główny przełącznik jest aktywowany i nie wyłącza się automatycznie. Wskaźnik systemu ABS wyłącza się tylko w przypadku, gdy silnik jest uruchomiony i pojazd jedzie z prędkością powyżej 10 km/h.

UWAGA

ABS jest kontrolowany przez ECU (elektroniczną jednostkę kontroli). Jeżeli system ABS nie działa, wskaźnik ABS będzie świecił, funkcja ABS może zostać utracona, ale oryginalny hamulec w dalszym ciągu działa, utrata funkcji ABS przywraca normalną funkcjonalność hamowania.

UWAGA

- **Podczas jazdy po wyboistej albo żwirowej powierzchni drogi, odległość skutecznego hamowania z wykorzystaniem systemu ABS stanie się dłuższa.**
- **Zawsze podczas jazdy skuterem za innym pojazdem, zachowuj odpowiednią bezpieczną odległość.**
- **System ABS przynosi najlepsze efekty, przy dłuższej drodze hamowania.**

- **Aby uniknąć pogorszenia efektywności działania ABS, nie usuwaj ani nie uszkadzaj czujnika koła ani tarczy czujnika koła.**
- **Podczas aktywowania zasilania głównego przełącznika KEYLESS lub kiedy prędkość pojazdu przekroczy 10 km/h, ABS wykona „autokontrolę" systemu. Podczas sesji „autokontroli" może być odczuwana wibracja na dźwigni hamulca kiedy naciśniesz ją delikatnie, co jest zjawiskiem normalnym.**

W przypadku nagłego hamowania w związku ze szczególnymi warunkami drogowymi, system ABS pomoże zapobiec blokadzie kół, wynikającej z gwałtownego hamowania, co pozwoli kierowcy w pełni kontrolować ruch pojazdu. System ABS kontroluje siłę hamowania automatycznie w celu zapobieżenia poślizgowi opon.

System ABS nie skróci drogi hamowania w następujących warunkach: podczas jazdy po miękkiej (grząskiej) i nierównej drodze lub po opadającej nierówności. Droga hamowania jest w takich sytuacjach nawet dłuższa, niż w pojeździe bez ABS. Dlatego modele z ABS mają optymalne osiągi na płaskich powierzchniach drogi.

System ABS składa się z ABS ECU (elektronicznej jednostki kontroli ABS) oraz przedniego i tylnego czujnika prędkości obrotowej kół. Używanie opon niezgodnych z oryginalnymi wymaganiami (specyfikacjami i wymiarami) może wpływać na jakość działania czujników prędkości obrotowej kół i skutkować nieprawidłowym działaniem ABS.

⚠ OSTRZEŻENIE

Używanie opon niezgodnych z oryginalnymi wymaganiami w zakresie rozmiaru, może skutkować nieprawidłowym działaniem systemu ABS, a w efekcie nawet być przyczyną wypadku ze względu na nieprawidłowe aktywowanie systemu zapobiegającemu blokadzie hamulców. Dlatego konieczne jest używanie przez Ciebie opon zgodnych z wymaganiami KYMCO dla Twojego modelu skutera.

Kiedy ABS się aktywuje, możesz czuć lekkie wibracje na dźwigni hamulca, co jest zjawiskiem normalnym.

Kiedy prędkość pojazdu jest niższa niż 10 km/h, system ABS nie będzie aktywowany.
ABS nie będzie pracował, kiedy nie ma zasilania lub gdy wystąpi awaria systemu, a wskaźnik ABS będzie świecił.

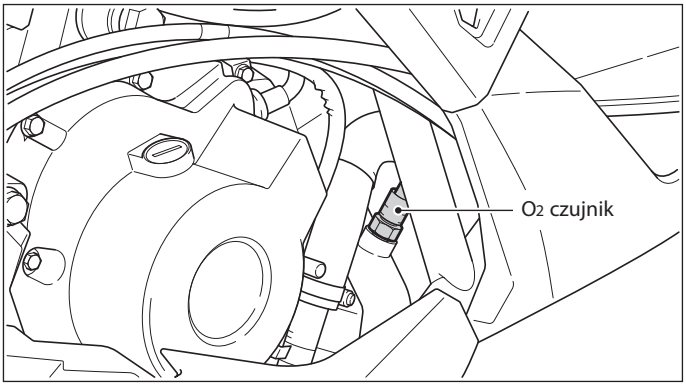

Czujnik O_2

Pojazd jest wyposażony w czujnik O_2, dla zmniejszenia w spalinach emisji substancji zanieczyszczających środowisko.

⚠ OSTRZEŻENIE

Nie demontuj ani nie wymieniaj czujnika O_2 samodzielnie, w przeciwnym razie efektywność czujnika O_2 może ulec pogorszeniu lub może zostać całkowicie utracona.

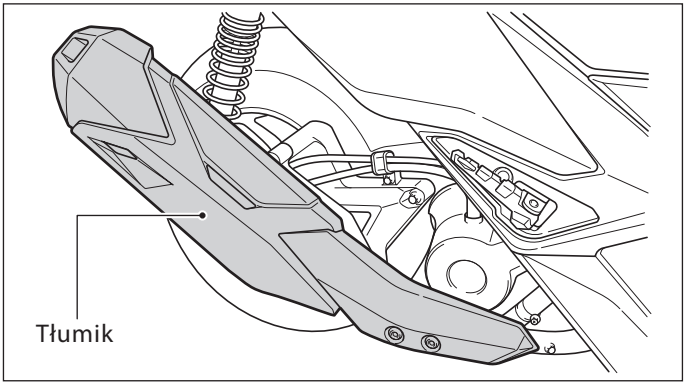

Tłumik wydechu i katalizator

Katalizator ma za zadanie zmniejszenie emisji w spalinach substancji zanieczyszczających środowisko.

⚠ OSTRZEŻENIE

Podczas pracy silnika układ wydechowy osiąga niezwykle wysoką temperaturę z powodu ciepła pochodzącego ze spalin.

Aby zapobiec pożarowi lub oparzeniu:

- Parkuj skuter w taki sposób, aby uniemożliwić osobom postronnym przypadkowy kontakt z rozgrzanym tłumikiem skutera.
- Nie parkuj skutera w sąsiedztwie przedmiotów łatwopalnych.

- Przed wykonywaniem jakichkolwiek czynności serwisowych upewnij się, że układ wydechowy ostygł.
- Nigdy nie wyłączaj zapłonu podczas jazdy skuterem. W przeciwnym razie niespalone paliwo dostanie się do tłumika i będzie się tam spalać, uszkadzając i paląc katalizator.
- Używaj tylko benzyny bezołowiowej, benzyna ołowiowa może skutkować zużywaniem się i awarią katalizatora.

System kontroli emisji spalin

W celu dostosowania się do Standardu Emisji Spalin EPA skuter jest wyposażony w następujące części w systemie kontroli emisji spalin:

- Elektroniczna jednostka kontroli(ECU)
- Zawór wentylacji skrzyni korbowej
- Katalizator
- Zawór przepustnicy
- Różne czujniki:
  Czujnik temperatury zużycia powietrza
  Czujnik ciśnienia zużycia powietrza
  Czujnik pozycji przepustnicy
  Czujnik O_2
  Czujnik temperatury

Prawidłowa technika jazdy

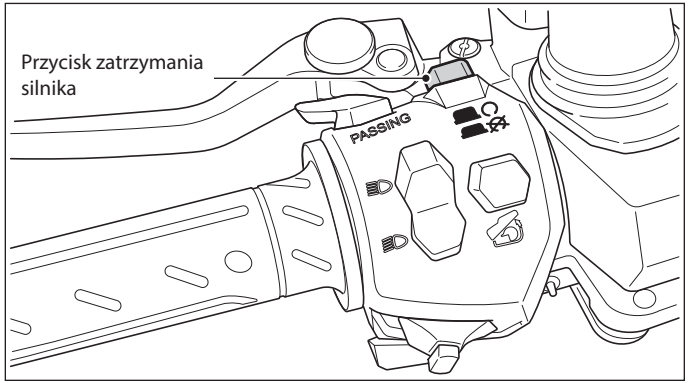

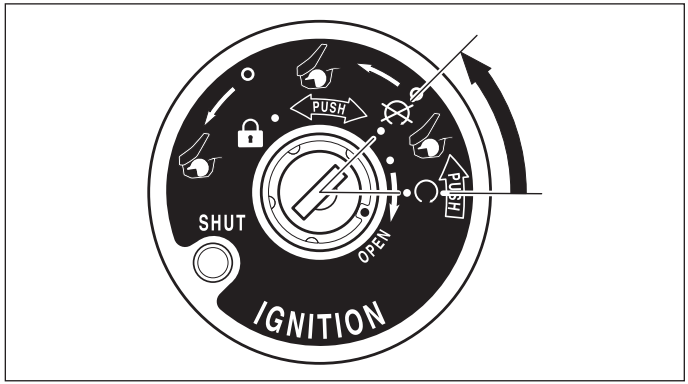

Prawidłowa technika jazdy

Uruchomienie silnika

Przed uruchomieniem silnika: złóż podpórkę centralną, sprawdź poziom oleju i paliwa.

Włącznik zapłonu

: Kiedy ustawisz przełącznik w pozycji OFF – silnik zatrzyma się i nie będzie mógł zostać uruchomiony. Ponowne uruchomienie silnika jest możliwe tylko po ustawieniu włącznika w pozycji ON .

: silnik może zostać uruchomiony, kiedy włącznik jest ustawiony w tej pozycji.

UWAGA

- **Główne zasilanie jest odcięte, kiedy włącznik zapłonu jest ustawiony w pozycji OFF – naciśnięcie w tym momencie dźwigni hamulca i przycisku startera nie uruchomi silnika.**

  Przełącznik zatrzymania silnika służy tylko do tymczasowego zatrzymania silnika.

UWAGA

Kiedy pojazd jest zaparkowany upewnij się, że zapłon jest wyłączony. W przeciwnym razie akumulator może się wyczerpać.

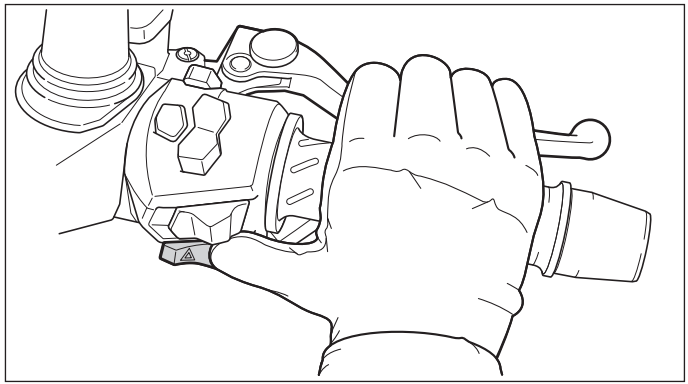

6. Aby uruchomić silnik naciśnij dźwignię przedniego lub tylnego hamulca, a następnie wciśnij przycisk „START".
7. Jeżeli próba uruchomienia silnika kończy się niepowodzeniem, zwolnij przycisk „START" i poczekaj przez kilka sekund, a następnie spróbuj ponownie. Każda ponowna próba nie powinna trwać dłużej niż 5 sekund.

UWAGA

- **Puść przycisk rozrusznika (START) natychmiast po uruchomieniu silnika.**
- **Nigdy nie naciskaj przycisku Start kiedy silnik pracuje, w przeciwnym razie możesz uszkodzić rozrusznik.**
- **Podczas uruchamiania silnika dźwignia tylnego lub przedniego hamulca powinna być wciśnięta - światło hamulca powinno świecić.**

Aby ułatwić działanie silnika i zagwarantować bezproblemową jazdę już od samego startu, pozwól silnikowi na krótkie rozgrzanie po uruchomieniu (przez około 1-2 minuty). W górach i w czasie chłodów przedłuż rozgrzewanie (do około 3-5 minut).

OSTRZEŻENIE

- **Utrzymuj dźwignię tylnego hamulca wciśniętą do momentu rozpoczęcia jazdy.**
- **Spaliny zawierają tlenek węgla, który jest szkodliwy dla zdrowia - unikaj uruchamiania pojazdu w wąskiej (ograniczonej) przestrzeni lub w słabo wentylowanym miejscu.**

Zmniejszenie zużycia paliwa

Odpowiednie nawyki jazdy mogą zmniejszyć zużycie paliwa Twojego skutera. Wykorzystaj poniższe metody dla zmniejszenia zużycia paliwa:

- Unikaj przyspieszania skuterem z wysokimi obrotami silnika(rpm).
- Unikaj pracy silnika na wysokich obrotach.
- W przypadku przedłużonej jazdy na jałowym biegu ze względu na sygnalizację świetlną, korki lub blokadę związaną z przejazdem pociągu, zatrzymaj silnik podczas oczekiwania.

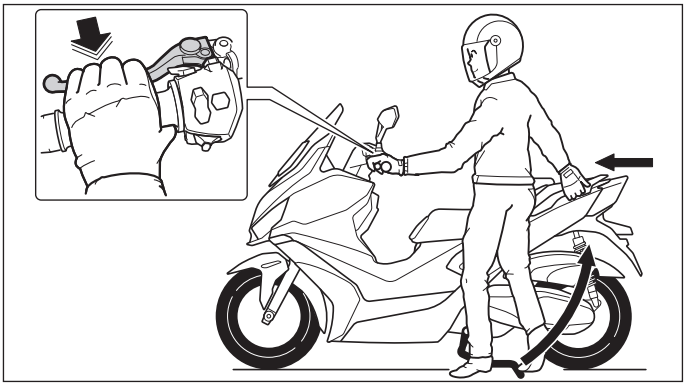

Prawidłowa technika jazdy

Utrzymuj wciśniętą dźwignię tylnego hamulca i popchnij pojazd do przodu – podpórka centralna złoży się automatycznie.

⚠ OSTRZEŻENIE

- **Utrzymuj wskazanie obrotów silnika z dala od czerwonej strefy.**
- **Po uruchomieniu silnika nie zwiększaj jego obrotów, jeżeli nie planujesz rozpoczęcia jazdy.**

Wsiadając z lewej strony, siedź pionowo, utrzymuj lewą stopę na podłożu, aby zapobiec przewróceniu, wyreguluj lusterka wsteczne do odpowiedniego kąta.

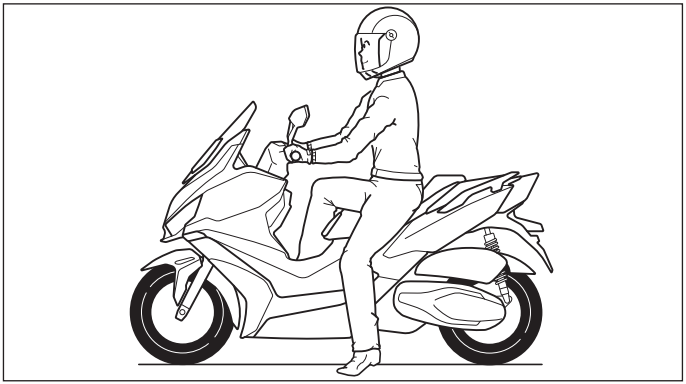

⚠ OSTRZEŻENIE

Przed ruszeniem utrzymuj dźwignię tylnego hamulca wciśniętą. Bezwzględnie NIE zwiększaj obrotów silnika!

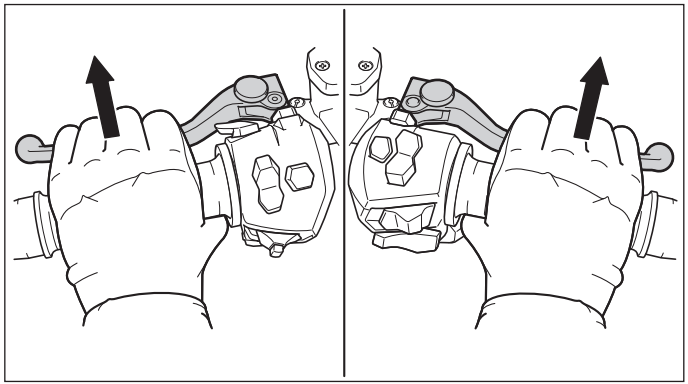

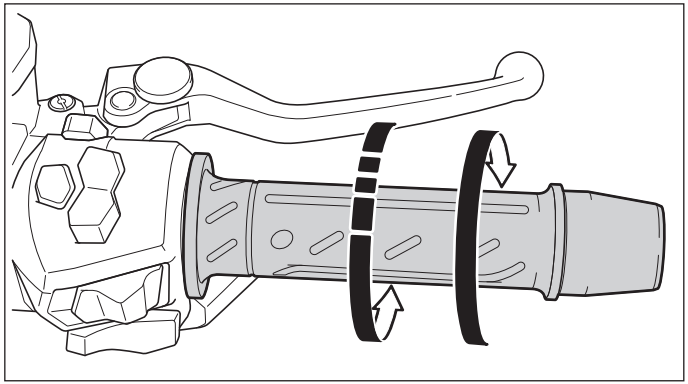

Zwolnij przednią i tylną dźwignię hamulca

⚠ OSTRZEŻENIE

Po zwolnieniu hamulca, nie dodawaj gwałtownie gazu - w przeciwnym razie pojazd może zbyt dynamicznie ruszyć do przodu.

Obracanie manetką gazu reguluje prędkość skutera.
Prędkość jest kontrolowana poprzez obracanie manetki gazu.

Obróć Prędkość się zwiększy
Powoli dodaj gazu.
Podczas startu lub w czasie jazdy pod górę powoli dodawaj gazu, aby łagodnie zwiększyć prędkość.

Powrót do pozycji wyjściowej (zamknięcie manetki gazu)
Szybkość się zmniejsza.
Zapewnij sprawny powrót uchwytu przepustnicy na swoje miejsce.

UWAGA

- **Aby przedłużyć okres żywotności silnika nie przyspieszaj gwałtownie, gdy nie jest on jeszcze całkiem rozgrzany.**
- **Nie obracaj gwałtownie manetki gazu, w przeciwnym razie pojazd może niebezpiecznie ruszyć do przodu ze zbyt dużym przyspieszeniem.**

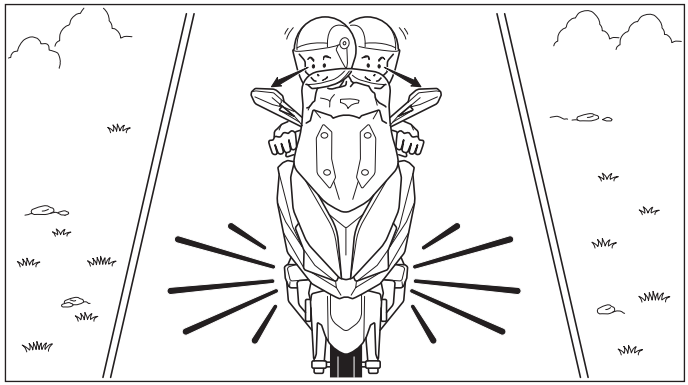

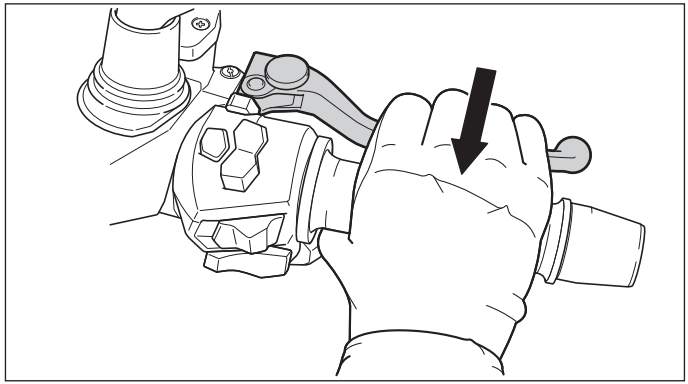

Prawidłowa technika jazdy

Zanim włączysz się do ruchu włącz kierunkowskaz i sprawdź, czy możesz to zrobić nie prowokując niebezpiecznej sytuacji. Aby wystartować – płynnie dodaj gazu.

Docieranie

- Przebieg docierania nowego silnika wynosi około 1000 km, w tym okresie nie przekraczaj prędkości 80 km/h.
- Unikaj gwałtownego przyspieszania.

⚠ OSTRZEŻENIE

Jazda z dużą prędkością w okresie docierania może skutkować szybszym zużyciem elementów silnika.

Hamulce

Przedni hamulec

1. Przed użyciem hamulca, zamknij najpierw manetkę gazu.
2. Aby zatrzymać pojazd, stopniowo zwiększaj nacisk na obydwie dźwignie hamulców.

⚠ OSTRZEŻENIE

- **Droga hamowania na mokrej lub piaszczystej nawierzchni znacznie się wydłuża, a samo hamowanie jest trudniejsze i wymaga koncentracji.**
- **Zwolnij podczas jazdy na górskich drogach, hamowanie podczas jazdy w dół będzie trudniejsze i bardziej niebezpieczne.**

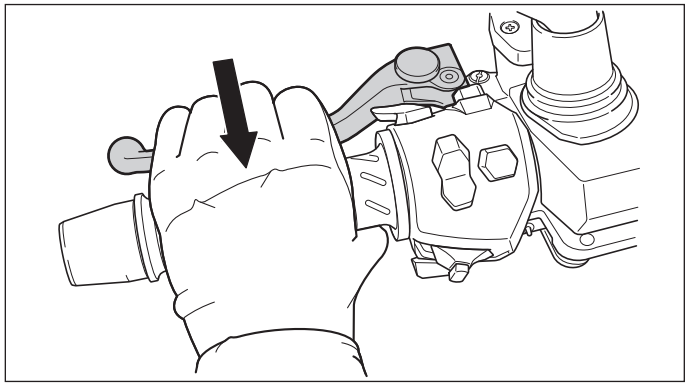

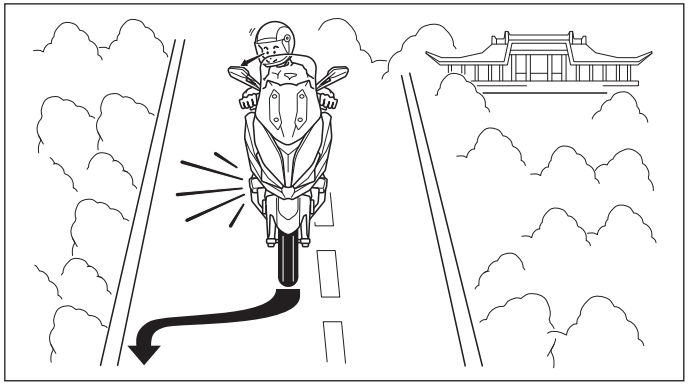

Tylny hamulec

1. Przed użyciem hamulca, zamknij najpierw manetkę gazu.
2. Aby zatrzymać pojazd, stopniowo zwiększaj nacisk na obydwie dźwignie hamulców.

⚠ OSTRZEŻENIE

- **Droga hamowania na mokrej lub piaszczystej nawierzchni znacznie się wydłuża, a samo hamowanie jest trudniejsze i wymaga koncentracji.**
- **Zwolnij podczas jazdy na górskich drogach, hamowanie podczas jazdy w dół będzie trudniejsze i bardziej niebezpieczne.**

Nie hamuj ani nie skręcaj gwałtownie.

Gwałtowne hamowanie bądź skręcanie może być przyczyną niezwykle niebezpiecznego bocznego poślizgu lub upadku.

⚠ OSTRZEŻENIE

Unikaj gwałtownego hamowania, szczególnie kiedy pojazd jest przechylony na jedną ze stron, w przeciwnym razie może nastąpić poślizg lub upadek.

Zachowaj szczególną ostrożność w czasie jazdy w deszczowe dni.

Powierzchnia drogi w deszczowe dni charakteryzuje się mniejszą przyczepnością - droga hamowania będzie dłuższa. Powinieneś zmniejszyć prędkość i wcześniej rozpocząć proces zatrzymania.

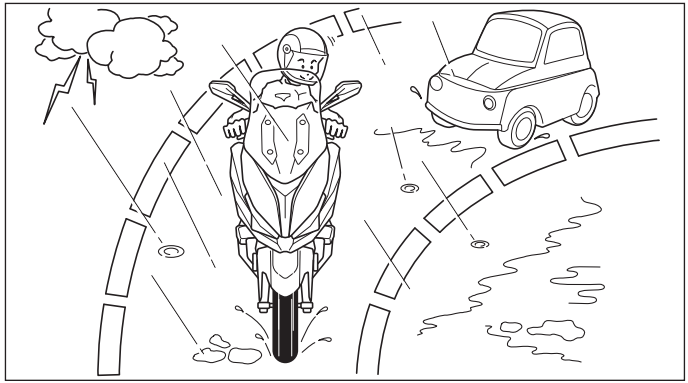

⚠ OSTRZEŻENIE

Mokre powierzchnie drogi, jak również przejazdy kolejowe, tory tramwajowe, pokrywy włazów kanalizacyjnych i stalowe płyty pokrywające odcinki budowy są bardzo śliskie - zwolnij i zachowaj szczególną ostrożność podczas jazdy po nich.

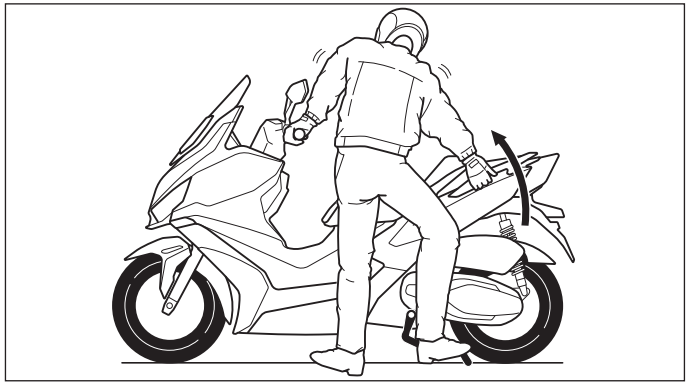

Parkowanie pojazdu

- Stojąc po lewej stronie pojazdu, kierowca powinien opuścić podpórkę centralną na płaskim i równym podłożu i postawić go w taki sposób, żeby nie utrudniać ruchu innym.
- Oparcie podpórki centralnej na nierównym podłożu, może skutkować upadkiem pojazdu.
- Trzymaj kierownicę lewą ręką i utrzymuj ją prosto, podczas opuszczania podpórki centralnej prawą stopą.
- Chwyć prawą ręką lewy tylny uchwyt obok siedzenia i pociągnij silnie do góry.

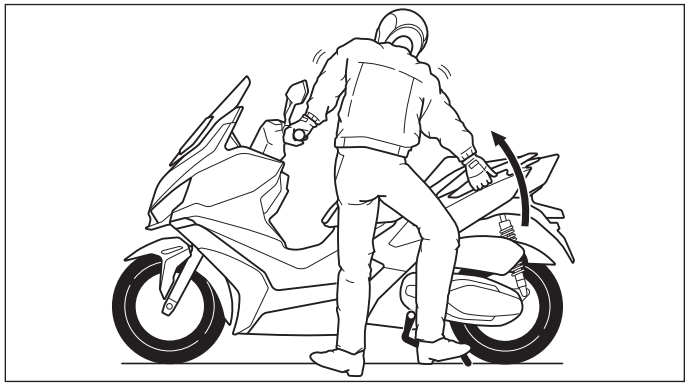

- W celu zapobiegania kradzieży, podczas parkowania pojazdu zablokuj układ kierowniczy.

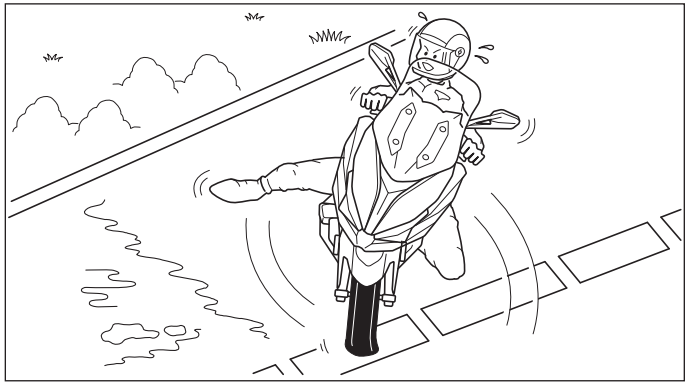

Przewrócony pojazd

Aby uruchomić pojazd, który był przewrócony i jego silnik zgasł, po postawieniu go na koła przed ponownym startem obróć główny przełącznik KEYLESS do pozycji OFF (wyłączony), a następnie ponownie do pozycji ON (włączony).

⚠ OSTRZEŻENIE

Aby zapobiec ryzyku potencjalnego pożaru spowodowanego przez rozlaną benzynę z przewróconego pojazdu, silnik zostanie zatrzymany automatycznie, kiedy pojazd przechyli się o więcej niż 65 stopni.

Kontrole przed jazdą

Kontrole przed jazdą

Zachowuj dobry nawyk wykonywania kontroli przed jazdą.

W celu utrzymania Twojego pojazdu w bezpiecznym i efektywnym stanie działania wykonuj regularne kontrole, regulacje i smarowanie w ramach utrzymania pojazdu zgodnie z programem obsługi pojazdu.
System kontroli spalin może zmniejszyć emisję substancji zanieczyszczających środowisko w spalinach Twojego skutera. W celu zapewnienia przestrzegania standardów emisji spalin, wykonuj regularnie wszystkie zalecane czynności związane z obsługą, zgodnie ze wskazanym przebiegiem lub harmonogramem.

⚠ WARNING

- **Proszę skonsultować się z dealerem KYMCO, jeżeli nie jesteś zaznajomiony z zasadami kontroli i utrzymania skutera.**
- **Jeżeli jakakolwiek część ciała lub ubrania dotknie pracującego silnika, mogą zdarzyć się obrażenia lub porażenie prądem. Proszę zatrzymać silnik podczas wykonywania czynności związanych z obsługą pojazdu.**
- **W celu zapobiegania ryzyku oparzenia po jeździe pojazdem, dotknięcie silnika, tłumika, tarczy hamulca, zacisku hamulcowego lub klocka hamulcowego jest możliwe dopiero po ich wystygnięciu.**
- **Podczas wykonywania czynności związanych z obsługą, nigdy nie uruchamiaj silnika w zamkniętej przestrzeni - istnieje ryzyko zatrucia tlenkiem węgla ze względu na emisję spalin.**
- **Aby uniknąć uszkodzenia skutera nigdy nie wykonuj jakichkolwiek czynności związanych z obsługą, bez profesjonalnego przeszkolenia lub jeżeli nie masz odpowiednich narzędzi.**

Olej silnikowy i filtr oleju

Przed jazdą skuterem sprawdź poziom oleju silnikowego i szczelność układu (czy nie ma ewentualnego wycieku). Olej silnikowy i filtr oleju powinny być wymieniane regularnie zgodnie z harmonogramem obsługi i smarowania.

Kontrola/uzupełnienie oleju silnikowego

1. Zaparkuj skuter na płaskiej powierzchni stawiając go na podpórce centralnej. Aktywuj główny przełącznik, uruchom silnik i pozwól mu działać na jałowym biegu przez około 3 minuty bez dodawania gazu, następnie zatrzymaj silnik. Pozwól mu odpocząć przez minutę.
2. Wykręć i wyjmij miarkę (bagnet) poziomu oleju i wytrzyj ją do czysta, następnie włóż miarkę bez wkręcania jej.
3. Sprawdź poziom oleju. Kiedy poziom zbliża się do dolnej granicy, uzupełnij olej do średniego poziomu między górną, a dolną granicą.

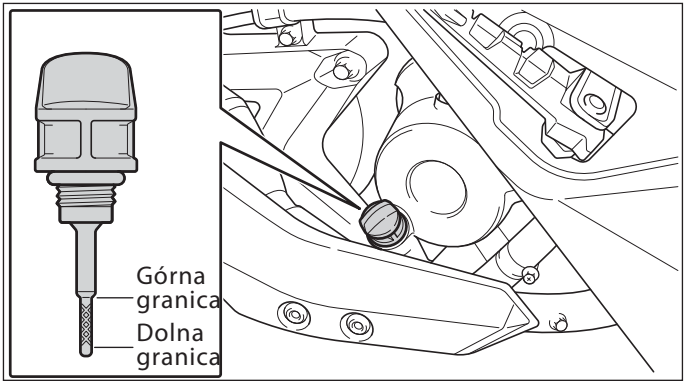

UWAGA

Silnik i tłumik wydechu są niezwykle gorące. Zachowaj szczególną ostrożność, aby zapobiec poparzeniu w czasie sprawdzania poziomu oleju.
Rekomendowana specyfikacja oleju

Specyfikacja:
SAE：5W/50 MA
API: klasa SL lub lepsza
Pierwsza wymiana oleju:1 000 km. Późniejsza wymiana oleju co 5 000 km.

OSTRZEŻENIE

- **Istnieje wiele gorszych olejów na rynku, które mogą spowodować awarię silnika, jeżeli są zbyt często używane.**
- **Aby zapewnić w Twoim skuterze wymianę oleju zgodną z rekomendowanymi przez producenta pojazdu wymaganiami, proszę udać się do dealera, od którego kupiłeś Twój pojazd.**

UWAGA

- **Pochylenie pojazdu podczas sprawdzania poziomu oleju, może prowadzić do jego błędnej weryfikacji.**
- **Jeżeli olej jest sprawdzany lub wymieniany niezwłocznie po zatrzymaniu silnika, zachowaj szczególną ostrożność, aby nie zostać poparzonym.**

Kontrola/uzupełnienie paliwa

- **Kiedy wskaźnik paliwa na desce rozdzielczej zbliża się do ostatniego odcinka blisko „E", uzupełnij benzynę tak szybko, jak to możliwe,**
- **Uzupełnij benzyną bezołowiową #95 tak szybko, jak to możliwe.**

Użycie korka zbiornika paliwa:

Najpierw zatrzymaj silnik

1. Obróć główny przełącznik do pozycji OFF(wyłączony), obracanie go w kierunku zgodnym z ruchem wskazówek zegara do końca otworzy wierzchnią pokrywę zbiornika paliwa.

   Następnie otwórz korek zbiornika paliwa..
2. Używaj tylko bezołowiowej benzyny #95 lub lepszej.
3. Obróć z powrotem korek zbiornika paliwa i wciskaj go mocno do czasu aż zablokuje się na swojej pozycji.

⚠ OSTRZEŻENIE

- **NIE pal tytoniu podczas uzupełniania paliwa.**
- **Zatrzymaj silnik przed uzupełnianiem paliwa.**
- **Podczas uzupełniania paliwa utrzymuj poziom paliwa poniżej linii maksymalnego napełnienia zbiornika paliwa, w przeciwnym razie paliwo się rozleje.**
- **Co 10 000 km podczas uzupełniania paliwa, w celu oczyszczenia dyszy wtrysku paliwa, rekomendowane jest dodanie do paliwa specjalnego środka KYMCO.**
- **Unikaj działania pompy paliwa przez dłuższy czas, kiedy zbiornik paliwa jest pusty, gdyż może to mieć wpływ na okres przydatności do użytku pompy paliwa.**

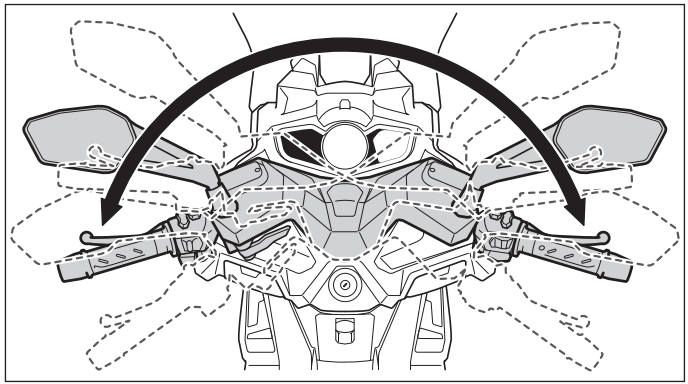

Kontrola układu kierowniczego

- Trzymając obie ręce na kierownicy skutera, poprzez kołysanie nim do góry i do dołu, do przodu i do tyłu, w lewo i w prawo, sprawdź cały układ kierowniczy pod kątem jakichkolwiek luzów.
- Sprawdź, czy kierownica nie jest zbyt mocno dokręcona (czy podczas obracania jej, nie występują jakiekolwiek opory).
- Jeżeli znajdziesz jakąkolwiek anomalię, udaj się do dealera KYMCO lub stacji obsługi w celu naprawy.

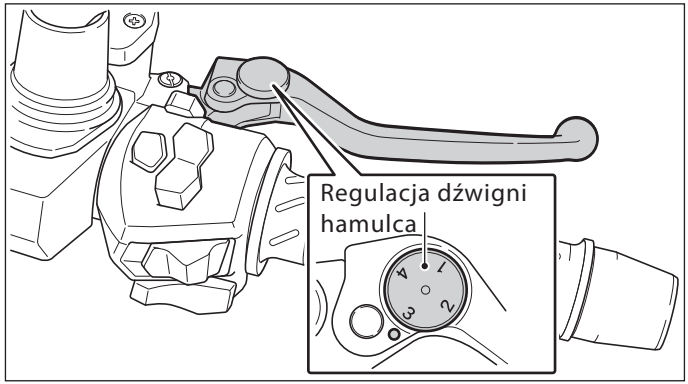

Sprawdź i wyreguluj hamulce

1. Wyreguluj luz dźwigni hamulców przy użyciu pokręteł regulacji (łącznie 4 pozycje regulacji).
2. Podczas regulacji pokrętła popchnij dźwignię hamulca do przodu (ustawienie domyślne to 2).
3. Po dostosowaniu pociągnij ręką dźwignię hamulca (1) do osiągnięcia pozycji, w której palce czują swobodę, sprawdź, czy luz w przednim zakończeniu dźwigni hamulca mieści się we wskazanym zakresie.

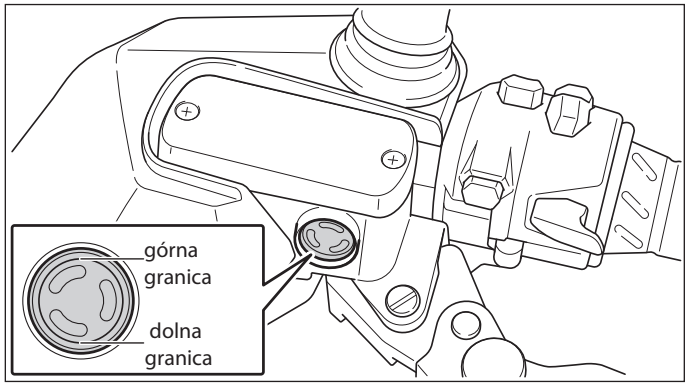

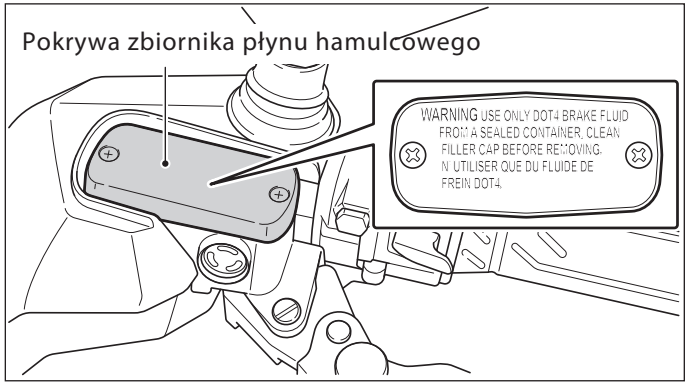

Kontrola płynu przedniego hamulca

1. Wyprostuj kierownicę, sprawdź poziom płynu hamulcowego w zbiorniku prawej pompy hamulcowej. Utrzymuj poziom pomiędzy znakiem górnym, a dolnym w okienku rewizyjnym.
2. Jeżeli poziom spadnie w okolice znaku dolnego, sprawdź okładzinę hamulca pod kątem stopnia zużycia.
3. Jeżeli stopień zużycia okładziny hamulca nie przekracza wskazanej granicy, najprawdopodobniej występuje wyciek płynu hamulcowego - udaj się do dealera w celu naprawy.

Okienko rewizyjne płynu przedniego hamulca

Uzupełnienie płynu przedniego hamulca

1. Wyprostuj kierownicę, usuń 2 śruby mocujące pokrywkę zbiornika i zdejmij ją.
2. Uzupełnij płyn w zbiorniku rekomendowanym płynem hamulcowym DOT-4 do górnej skali. Zainstaluj pokrywę zbiornika i dokręć 2 śruby mocujące.
3. Wymieniaj płyn hamulcowy co 10000 km lub co rok.

⚠ OSTRZEŻENIE

- **Użycie pomieszanych płynów hamulcowych różnych marek i o różnych specyfikacjach może skutkować awarią przy hamowaniu i związanym z tym niebezpieczeństwem.**
- **Podczas uzupełniania płynu hamulcowego przykryj lakierowane części (elementy nadwozia) tkaniną, aby zapobiec uszkodzeniu ich przez płyn hamulcowy, który jest dla nich agresywny.**

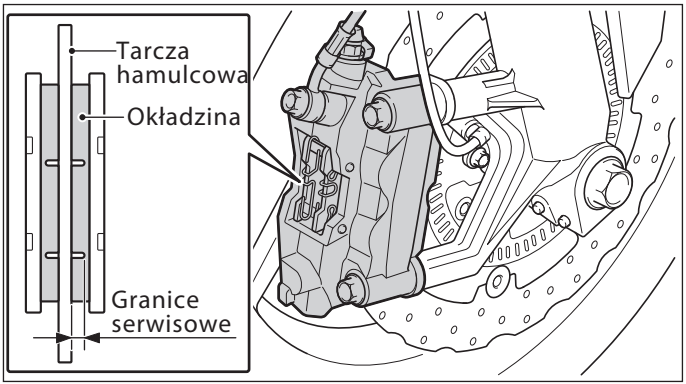

Kontrola przedniej okładziny hamulca

Sprawdź granice okładziny hamulca

Czy hamowanie jest efektywne?

Zweryfikuj efekt hamowania przedniego i tylnego hamulca przy wolnej jeździe

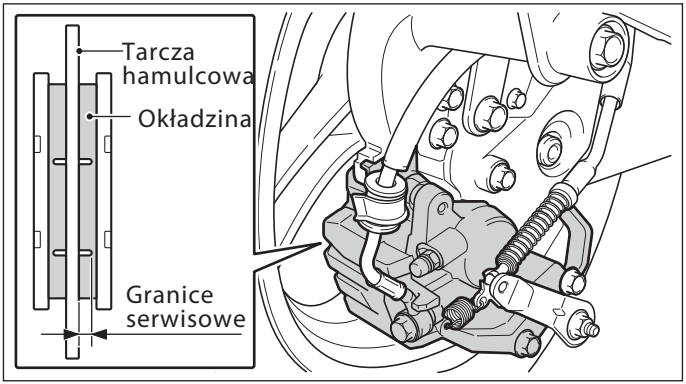

Kontrola tylnej okładziny hamulca

Sprawdź granice okładziny hamulca

Czy hamowanie jest efektywne?

Zweryfikuj efekt hamowania przedniego i tylnego hamulca przy wolnej jeździe

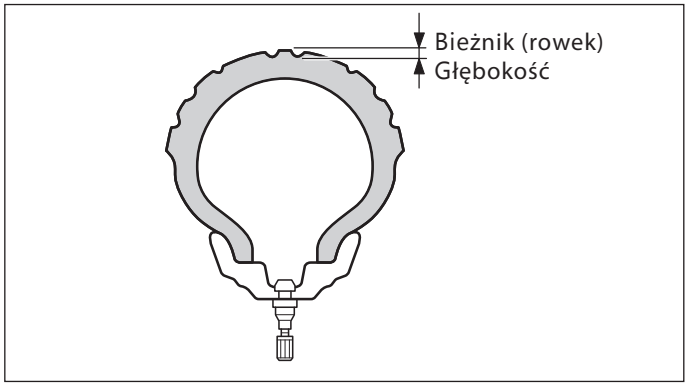

Pomiary ciśnienia chłodnej opony:

W czasie jazdy jednej osoby

Przednia opona 2.0 kgf/cm^2 Tylna opona 2.25 kgf/cm^2

W czasie jazdy dwóch osób

Przednia opona 2.0 kgf/cm^2 Tylna opona 2.25 kgf/cm^2

Granice serwisowe:	**Wymagania dotyczące opon:**
Przednia opona 1.6 mm Tylna opona 2.0 mm	Przednia opona 120/70-R15 Tylna opona 150/70-R14

Kontrola opon

- Sprawdź przyczepność opon do podłoża i ich normalne ciśnienie. Jeżeli ciśnienie opon jest niskie, napompuj je do normalnego poziomu.
- W przypadku anomalii w zakresie przyczepności, sprawdź ciśnienie opon używając miernika ciśnienia.
- Sprawdź rowki opon pod kątem jakichkolwiek odłamków metalu lub kamieni, jeżeli stwierdzisz ich obecność - usuń je przed jazdą.
- Wymień oponę, jeżeli występuje pęknięcie lub jeżeli została osiągnięta granica głębokości rowka opony (zobacz wskazanie za pomocą strzałki na rysunku).

Zmierz głębokość rowka opony na środku rzeźby(wzoru) bieżnika. Dokonaj pomiarów w kilku punktach, ponieważ może występować nierówne zużycie.

Wymień oponę, jeżeli którykolwiek z pomiarów wykazuje wartość niższą, niż granica serwisowa. Po założeniu nowej opony upewnij się, że koło jest odpowiednio wyważone.

Sprawdź rzeźbę(wzór) bieżnika pod kątem zużycia

Sprawdzaj opony przed każdą jazdą. W przypadku stwierdzenia istnienia linii poprzecznej (minimalna głębokość rzeźby), odłamka, gwoździa lub szkła w oponie lub linii świadczącej o pęknięciu na bocznej ścianie opony, udaj się do dealera KYMCO w celu wymiany opony na nową. Nadmierne zużycie rzeźby bieżnika opony będzie skutkowało zmniejszeniem tarcia, a opona stanie się bardziej podatna na przebicie - to również ma wpływ na bezpieczeństwo jazdy.

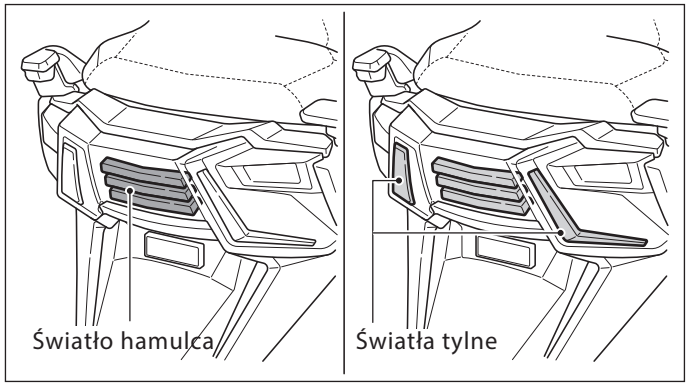

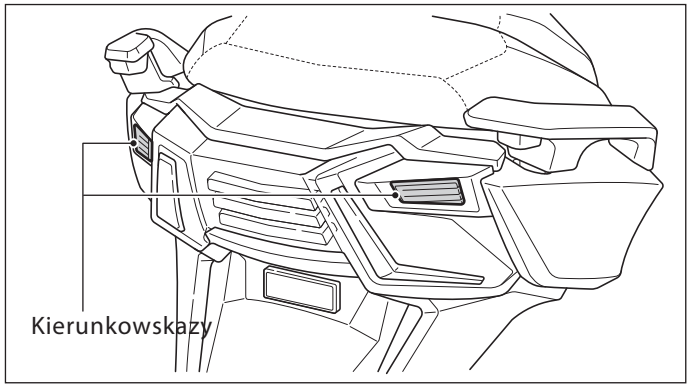

Kontrola światła hamowania

- Obróć główny przełącznik do pozycji ON
- Naciśnij odpowiednio dźwignię przedniego i tylnego hamulca, zweryfikuj, czy światło hamowania się włącza.

Sprawdź światło hamowania pod kątem zabrudzenia lub pęknięcia klosza.

Attention

Obróć główny przełącznik do pozycji ON , ale włącznik zapłonu silnika do pozycji OFF .

Kontrola tylnego światła

Obróć główny przełącznik do pozycji
Sprawdź, czy tylne światło sie włącza.
Sprawdź klosz tylnego światła pod kątem zabrudzenia lub pęknięcia.

Kontrola kierunkowskazów

Obróć główny przełącznik do pozycji
Użyj włącznika kierunkowskazów, aby zweryfikować, czy każdy z nich pracuje.
Sprawdź klosze kierunkowskazów pod kątem zabrudzenia lub pęknięcia.

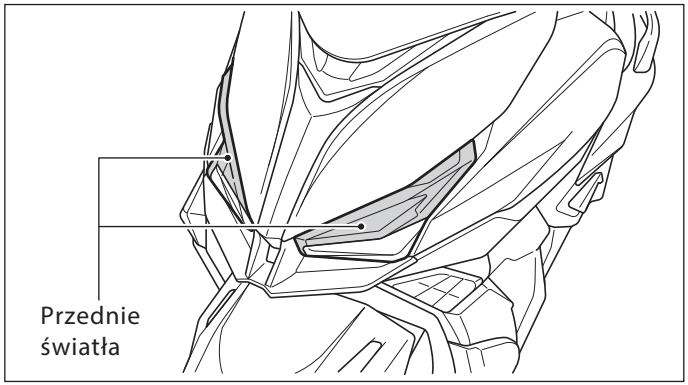

Kontrola przedniego światła

Obróć główny przełącznik do pozycji ON

Sprawdź, czy przednie światło sie włącza.

Sprawdź klosz przedniego światła pod kątem zabrudzenia lub pęknięcia.

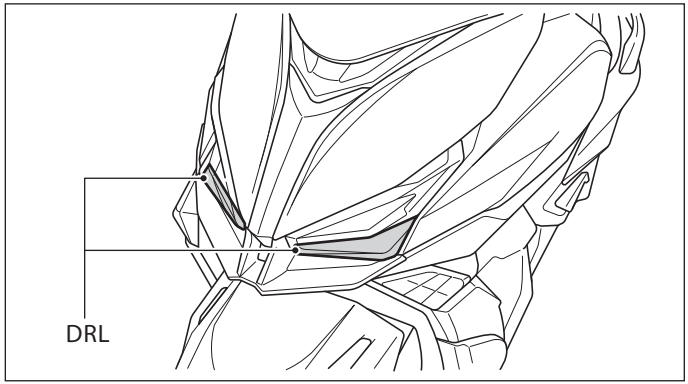

Sprawdź DRL(Światła do jazdy dziennej)

Obróć główny przełącznik do pozycji ON

Sprawdź, czy światło dzienne się włącza.

Sprawdź klosz światła dziennego pod kątem zabrudzenia lub pęknięcia.

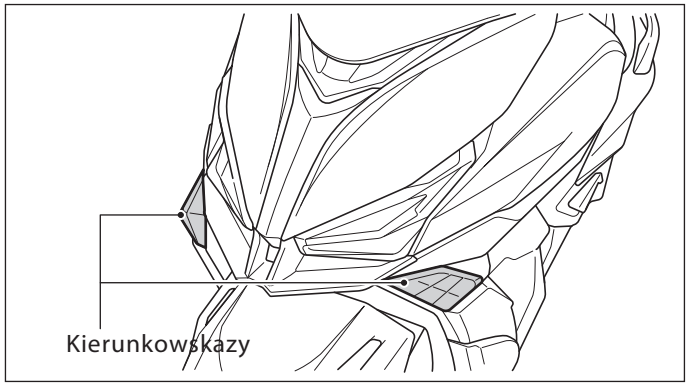

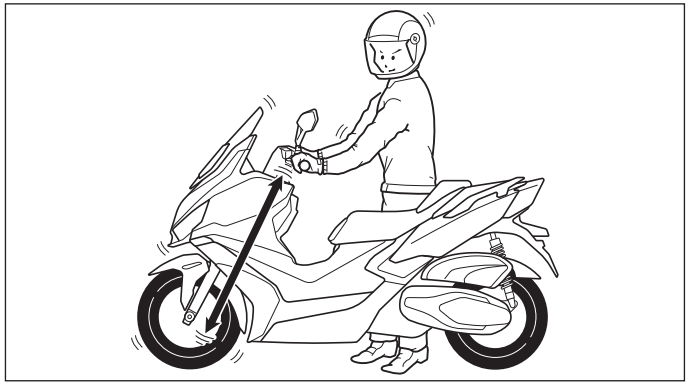

Kontrola kierunkowskazów

Obróć główny przełącznik do pozycji ON ◯
Użyj włącznika kierunkowskazów, aby zweryfikować, czy każdy z nich pracuje.
Sprawdź klosze kierunkowskazów pod kątem zabrudzenia lub pęknięcia.

Kontrola stanu przedniego/tylnego zawieszenia

Zajmij miejsce za kierownicą skutera i naciśnij na obydwie dźwignie hamulców, jednocześnie mocno dociskaj skuter do podłoża, przenosząc nacisk z przedniego na tylne koło. Zwróć uwagę, czy nie występują jakiekolwiek luzy w przednim i tylnym zawieszeniu.

- **Sprawdź, czy przednie światło, tylne światło i kierunkowskazy włączają się normalnie.**

  Uruchom silnik i włącz przełączniki. Sprawdź, czy przednie światło, tylne światło i kierunkowskazy włączają się normalnie i sprawdź klosze świateł pod kątem jakichkolwiek zabrudzeń lub pęknięć.

- **Sprawdź deskę rozdzielczą pod kątem normalnego (prawidłowego) wyświetlania.**

- **Sprawdź działanie klaksonu.**

  Obróć główny przełącznik do pozycji ON ◯ i naciśnij przycisk klaksonu.

- **Sprawdź ustawienie lusterek wstecznych.**

  Usiądź na siedzeniu i sprawdź widok do tyłu w lusterkach wstecznych oraz czy nie są one uszkodzone lub zabrudzone. Ze względu na bezpieczeństwo jazdy i konieczność częstej regulacji, lusterka wsteczne nie powinny być zamocowane do skutera zbyt mocno, ani też zbyt luźno. Moment, z jakim

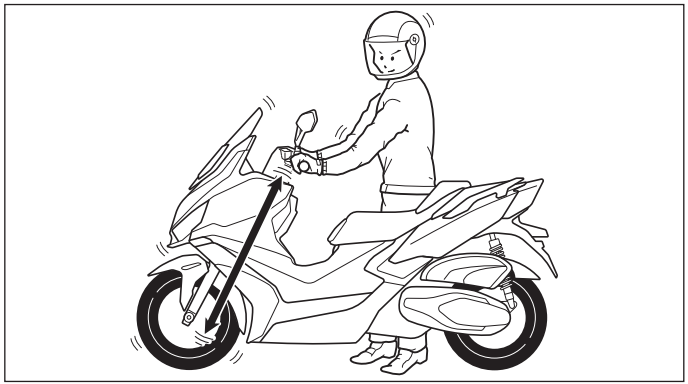

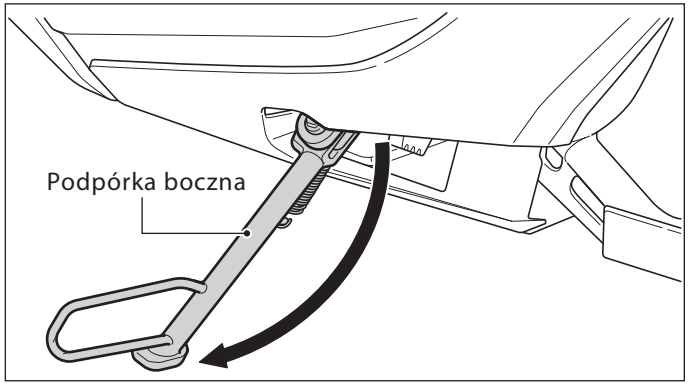

powinny być one dokręcane jest określony ustawowo na 1,02-1,428 kgf-m.

- **Sprawdź tablicę rejestracyjną pod kątem jakiegokolwiek zabrudzenia lub uszkodzenia**
  Sprawdź czy tablica rejestracyjna nie jest uszkodzona lub brudna. Zamocuj ją w sposób uniemożliwiający jej zgubienie.
- **Dokonaj sprawdzenia spalin.**
  Sprawdź tłumik wydechu pod kątem jego prawidłowego zamocowania i emitowanego hałasu.
- **Inne kontrole, sprawdzenie, czy poprzednie anomalie ciągle istnieją.**

Podpórka boczna

Aby uniemożliwić ruszenie z miejsca z opuszczoną (rozłożoną) podpórką boczną, specjalny czujnik sprawia, że uruchomienie silnika jest możliwe dopiero po złożeniu tej podstawki.

<Metoda sprawdzenia>

Sprawdź funkcję automatycznego zatrzymania silnika za pomocą podpórki bocznej.

1. Ustaw skuter na podpórce centralnej na płaskim podłożu.
2. Podnieś podpórkę boczną do pozycji UP(do góry) i uruchom silnik.
3. Opuść podpórkę boczną do pozycji DOWN(do dołu), a silnik powinien automatycznie przestać działać.

UWAGA

Jeżeli pojawi się jakikolwiek problem związany z działaniem podpórki bocznej, udaj się do dealera KYMCO w celu kontroli.

Podstawowa obsługa i naprawy

Podstawowa obsługa i naprawy

Regularne przeglądy

- **Aby zapewnić bezpieczną i komfortową jazdę Twoim skuterem, konieczne są jego regularne przeglądy. Proszę udać się do dealera KYMCO albo stacji obsługi w celu przeprowadzenia obsługi posprzedażowej.**
- **Skorzystaj z podręcznika użytkownika w celu sprawdzenia harmonogramu przeglądów i elementów podlegających kontroli.**
- **Regularne przeglądy są również wymagane, kiedy skuter nie jest przez dłuższy czas eksploatowany.**

Przegląd początkowy (zerowy)

Proszę wykonać tzw. przegląd „zerowy" nowego pojazdu w ciągu miesiąca od daty zakupu lub przy przebiegu wynoszącym 300 km.

Środki ostrożności

Jeśli konieczne jest czyszczenie, dopasowanie lub wymiana w oparciu o wynik sprawdzenia, należy się ich podjąć.

UWAGA

Zachowuj środki ostrożności w celu zapewnienia bezpieczeństwa podczas wykonywania czynności związanych z obsługą.

- **Stawiaj pojazd na podpórce centralnej tylko na równej powierzchni**
- **Używaj odpowiednich narzędzi.**
- **Wykonuj przygotowania do czynności związanych z utrzymaniem przy wyłączonym silniku.**
- **Blok silnika i tłumik wydechu są niezwykle gorące nawet po zatrzymaniu silnika - zachowaj ostrożność, aby nie zostać poparzonym.**

Harmonogram przeglądów

Wykonaj inspekcję przed jazdą w każdym zaplanowanym okresie konserwacji. Odstęp ten należy oceniać na podstawie odczytu licznika kilometrów lub miesięcy, w zależności od tego, co nastąpi wcześniej.

Opis symboli w harmonogramie przeglądów:

I: INSPEKCJA I CZYSZCZENIE, REGULACJA, SMAROWANIE LUB WYMIANA JESLI TO KONIECZNE
C: CZYSZCZENIE, R: WYMIANA, A: REGULACJA, L: SMAROWANIE
D: DIAGNOZOWANIE

Harmonogram konserwacji na następnych dwóch stronach określa konserwację wymaganą do utrzymania skutera XCTING 400i w dobrym stanie. Prace kon-serwacyjne powinny być wykonywane zgodnie ze standardami i specyfikacjami KYMCO przez odpowiednio przeszkolonych i wyposażonych techników. Twój dealer KYMCO spełnia wszystkie te wymagania.

* Twój skuter powinien być obsługiwany przez dealera KYMCO, chyba że posiadasz odpowiednie narzędzia, dane serwisowe i kwa-lifikacje techniczne.

* * Ze względu na bezpieczeństwo zalecamy, aby czynności serwisowe były realizowane wyłącznie przez dealera KYMCO. KYMCO zaleca, aby Twój dealer KYMCO testował twój skuter po zakończeniu każdej okresowej konserwacji .

Uwagi dotyczące harmonogramu konserwacji:

1. Przy wyższych odczytach licznika powtórzyć w ustalonym tutaj przedziale częstotliwości.
2. Obsługuj częściej, jeśli skuter jeździ w wyjątkowo mokrych lub zakurzonych miejscach.
3. Obsługuj częściej podczas jazdy w deszczu lub przy pełnym otwarciu przepustnicy.
4. Sprawdzaj co 12 000 mil (20 000 km) po wymianie.
5. Wymieniaj co 1 rok lub co 6000 km (10 000 km), w zależności od tego, co nastąpi wcześniej. Wymiana wymaga umiejętności mechanicznych.
6. Wymieniaj co 2 lata lub we wskazanym okresie licznika kilometrów, w zależności od tego, co nastąpi wcześniej. Wymiana wymaga umiejętności mechanicznych.
7. Wymieniaj co 2 lata. Wymiana wymaga umiejętności mechanicznych.

	ELEMENT \ CZĘSTOTLIWOŚĆ	KTÓRE NASTĄPI WCZEŚNIEJ ☒	☒	WSKAZANIA LICZNIKA								
			X 1000km	1	5	10	15	20	25	30	35	40
			X 1000mi	0.6	3	6	9	12	15	18	22	24
		Punkt	Miesiąc	1	6	12	18	24	30	36	42	46
*	FILTR POWIETRZA	Punkt2			R	R	R	R	R	R	R	R
*	ODMA ODPOWIETRZAJĄCA DO OBUDOWY FILTRA POWIETRZA				C	C	C	C	C	C	C	C
	ŚWIECE ZAPŁONOWE				I	R	I	R	I	R	I	R
*	PRZEPUSTNICA				I	I	I	I	I	I	I	I
*	LUZ ZAWOROWY				I	A	I	A	I	A	I	A
*	UKŁAD PALIWOWY					I		I		I		I
	NAPINACZ ŁAŃCUCHA	Punkt3		C	C	C	C	C	C	C	C	C
*	OLEJ SILNIKOWY			R	R	R	R	R	R	R	R	R
*	TEST POZIOMU OLEJU				C	R	C	R	C	R	C	R
*	FILTR OLEJU SILNIKOWEGO			R	R	R	R	R	R	R	R	R
*	SILNIK KROKOWY					D		D		D		D
*	OLEJ PRZEKŁADNIOWY	Punkt5		R		R		R		R		R
*	PAS NAPĘDOWY	Punkt4			I	I	I	R	I	I	I	R

	ELEMENT \ CZĘSTOTLIWOŚĆ	KTÓRE NASTĄPI WCZEŚNIEJ		WSKAZANIA LICZNIKA								
			X 1000km	1	5	10	15	20	25	30	35	40
			X 1000mi	0.6	3	6	9	12	15	18	22	24
		Punkt	Miesiąc	1	6	12	18	24	30	36	42	46
**	SZCZĘKI SPRZĘGŁA					I		I		I		I
	PŁYN HAMULCOWY	Punkt7			I	R	I	R	I	R	I	R
	ZUŻYCIE KLOCKÓW HAMULCOWYCH				I	I	I	I	I	I	I	I
	UKŁAD HAMULCOWY				I	I	I	I	I	I	I	I
*	PRZEŁĄCZNIK ŚWIATEŁ HAMOWANIA				I	I	I	I	I	I	I	I
**	ŁOŻYSKA KIEROWNICZE				I	I	I	I	I	I	I	I
*	PRZEDNIE ŚWIATŁA				I	I	I	I	I	I	I	I
*	NAKRĘTKI, ŚRUBY, ŁĄCZNIKI				I	I	I	I	I	I	I	I
**	KOŁA / OPONY				I	I	I	I	I	I	I	I
**	PŁYN CHŁODZĄCY	Punkt6			I	R	I	R	I	R	I	R
**	WTRYSK				D	C	D	C	D	C	D	C

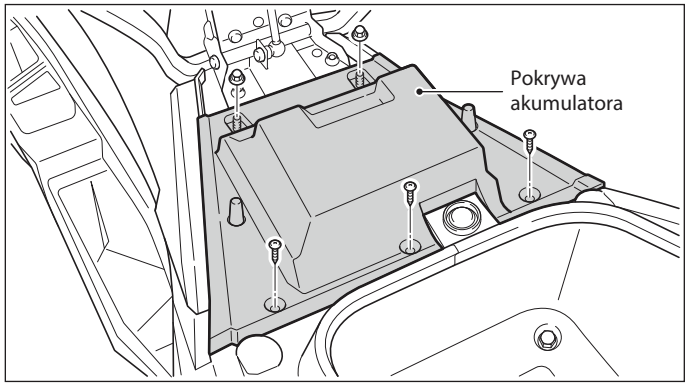

Kontrola akumulatora

Pojazd korzysta z akumulatora nie wymagającego obsługi.

Nie jest wymagane uzupełnianie płynu akumulatora.

Sprawdź napięcie akumulatora:

Podczas kontroli przy użyciu woltomierza napięcie akumulatora powinno przekraczać 12 V. Jeżeli napięcie jest za niskie, wymontuj akumulator i ponownie go naładuj.

Wymiana, demontaż i montaż obudowy zewnętrznej.

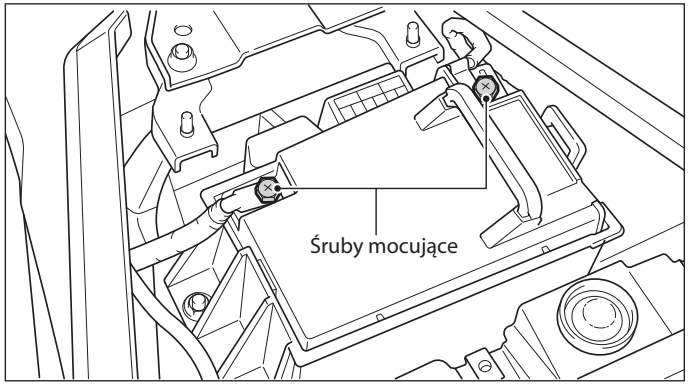

Demontaż akumulatora

1. Poluzuj i wyjmij śruby akumulatora.
2. Zwolnij zatrzask komory akumulatora.
3. Wyciągnij pojemnik na akumulator.
4. Wyciągnij akumulator.

Zamontuj akumulator w odwrotnej kolejności.

UWAGA

Akumulator ma tendencję do samorozładowywania, kiedy pojazd jest pozostawiony bezczynnie przez dłuższy czas. Wymontuj akumulator z pojazdu i cał-kowicie go ponownie naładuj, następnie przechowuj go w chłodnym i dobrze wentylowanym miejscu.

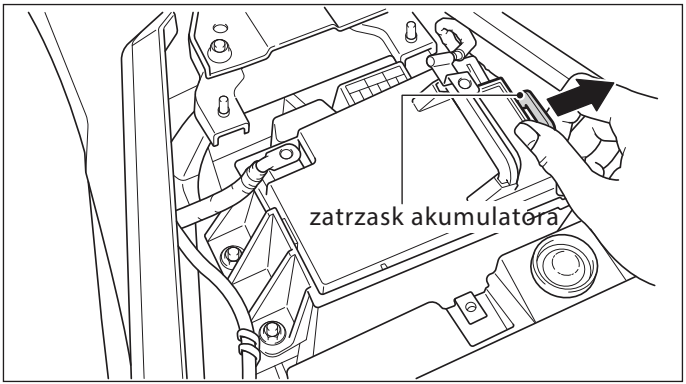

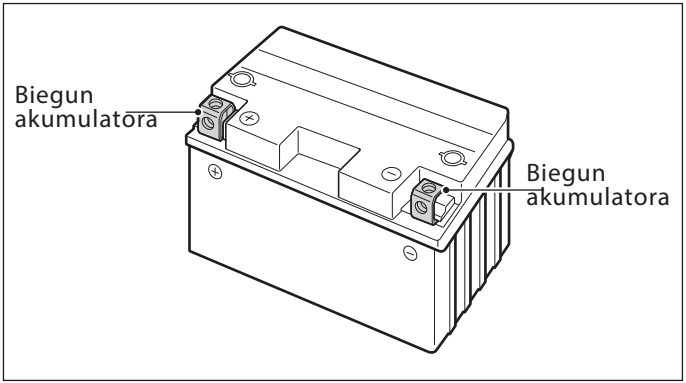

- **Odłącz przewód ujemny od akumulatora, jeżeli pojazd ma zostać pozostawiony bezczynnie przez dłuższy czas.**
- **Informacja o obniżonym napięciu akumulatora jest wyświetlana na desce rozdzielczej. Powinieneś w takiej sytuacji wymontować akumulator i ponownie go naładować lub udać się w tym celu do stacji obsługi KYMCO.**
- **Jeżeli akumulator jest przechowywany dłużej niż przez 2 miesiące, powinien być co miesiąc sprawdzany i w razie potrzeby ponownie ładowany.**
- **W przypadku ponownego użycia przechowywanego akumulatora, ponownie naładuj go przed zainstalowaniem, do normalnego poziomu.**

Czyszczenie biegunów akumulatora

- W celu czyszczenia biegunów akumulatora najpierw usuń śrubę mocującą akumulator.
- Jeżeli biegun akumulatora jest skorodowany, wymontuj akumulator w celu jego oczyszczenia.
- Po czyszczeniu przed zainstalowaniem akumulatora, nałóż cienką warstwę smaru lub wazeliny na bieguny akumulatora.

UWAGA

- **Podczas demontażu/montażu akumulatora trzymaj się z daleka od otwartego ognia.**
- **W celu wymontowania akumulatora najpierw obróć główny przełącznik do pozycji OFF(wyłączony). Po usunięciu ujemnego (-), następnie usuń dodatni (+) przewód. Podczas instalacji podłącz najpierw dodatni przewód, a następnie ujemny.**
- **Całkowicie dokręć poluzowane nakrętki biegunów akumulatora.**

Środki ostrożności przy obsłudze akumulatorów.

1. Elektrolit w akumulatorze zawiera kwas siarkowy, dlatego jest toksyczny i niebezpieczny. W przypadku zaniedbań mogą nastąpić poważne poparzenia. Unikaj jego kontaktu ze skórą, oczami lub ubraniem. Kiedy wykonujesz jakiekolwiek czynności przy akumulatorze, używaj okularów i rękawiczek ochronnych. W następujących sytuacjach zastosuj wymagane środki pierwszej pomocy:
   - Kontakt ze skórą:opłucz dużą ilością czystej wody.
   - Połknięcie: wypij dużą ilość wody lub mleka i niezwłocznie skorzystaj z pomocy medycznej.
   - Kontakt z oczami: płucz czystą wodą przez 15 minut i skorzystaj niezwłocznie z pomocy medycznej.
2. Akumulator będzie wytwarzał wodór mający właściwości wybuchowe, dlatego powinien być trzymany z daleka od jakichkolwiek źródeł ognia (np. iskry, płomienia lub zapalonego papierosa). Jeżeli ładujesz go w zamkniętym pomieszczeniu, zapewnij tam wystarczającą wentylację.
3. Przechowuj akumulator w miejscu, do którego dzieci nie mają dostępu.
4. Akumulator jest położony poniżej szyby czołowej. Usunięcie szyby i przedniej pokrywy deski rozdzielczej umożliwi dostęp do akumulatora. Kiedy napięcie akumulatora będzie bliskie wyczerpania, w celu ponownego naładowania akumulatora niezwłocznie udaj się do dealera KYMCO. Pamiętaj, że im więcej dodatkowych urządzeń jest zainstalowanych w skuterze, tym szybciej napięcie akumulatora może się wyczerpać.

Wymiana bezpiecznika

Bezpiecznik jest umieszczony ponad akumulatorem. Aby uzyskać dostęp do bezpiecznika, usuń pokrywę akumulatora.

- Obróć główny przełącznik do pozycji off.
- Wymień go wyłącznie na bezpiecznik o takich samych parametrach, zalecanych przez producenta.
- Przed jego wymianą zidentyfikuj przyczynę przepalenia bezpiecznika.

Specyfikacja bezpieczników:

A :	15 A	(KIERUNKOWSKAZY ,ŚWIATŁA STOPU ,KLAKSON, LICZNIK, STARTER , POZYCJE , TELEFON)
B :	15 A	(ZAPŁON ,IGN ,CEWKA ,PALIWO ,POMPA CZUJNIK PRZECHYŁU , WENTYLATOR)
C :	30 A	(ŁADOWANIE)
D :	25 A	(ABS)
E :	15 A	(ŚWIATŁA PRZEDNIE, ZEGAR)
F :	10 A	(ABS ECU)
H :	5 A	(ŚWIATŁA AWARYJNE, REGULATOR ZAWORÓW)

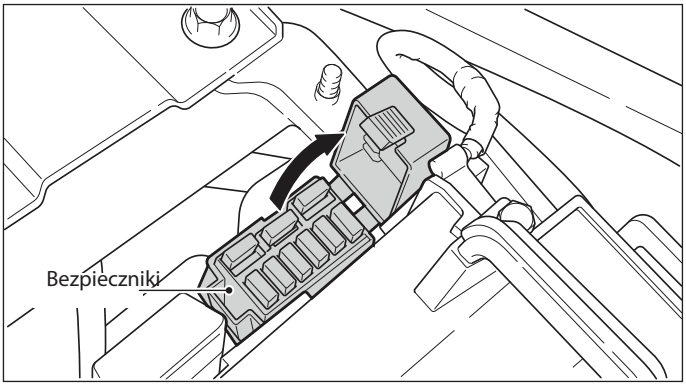

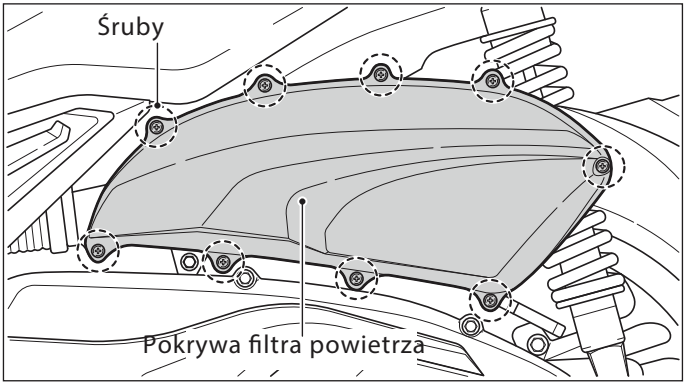

UWAGA

- **Wymieniaj urządzenia elektryczne (światła, żarówki, czujniki) na urządzenia o takich samych parametrach, jak w przypadku oryginalnych.**
- **Jeżeli użyjesz nieodpowiedniego bezpiecznika, może on łatwo się przepalić, a praca układu ładowania akumulatora może zostać zakłócona.**
- **Podczas mycia skutera unikaj kierowania silnego strumienia wody bezpośrednio na jego czołową powierzchnię.**

Filtr powietrza

Wymień element filtra powietrza, jak wskazano w harmonogramie obsługi okresowej . Sprawdzaj i wymieniaj element filtra powietrza częściej, jeżeli pojazd jest często używany w środowisku pełnym pyłu lub przy dużej wilgotności.

Wymień wkład filtra powietrza.

1. Usuń zewnętrzne obudowy skutera.
2. Usuń pokrywę filtra powietrza.
3. Odkręć śruby mocujące filtr powietrza.
4. Wyjmij wkład filtra powietrza.
5. Włóż nowy wkład filtra powietrza.

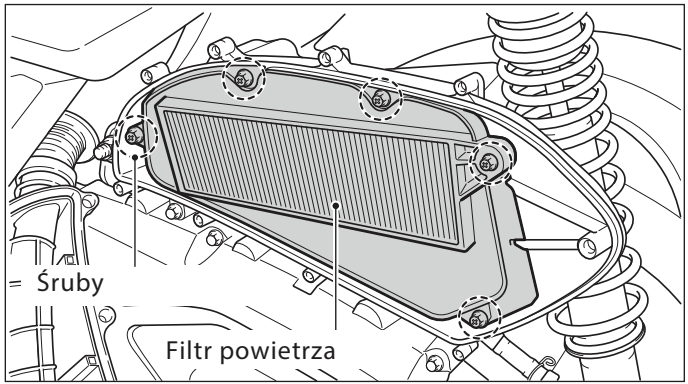

Środki ostrożności przy wymianie wkładu filtra powietrza:

- Upewnij się, że wkład filtra powietrza jest odpowiednio umieszczony w obudowie.
- Nie uruchamiaj silnika, kiedy wkład filtra powietrza nie jest zainstalowany, w przeciwnym razie zanieczyszczone powietrze może dostać się do silnika i spowodować jego nadmierne zużycie.
- Nie zamocz wkładu filtra powietrza podczas czyszczenia pojazdu, w przeciwnym wypadku uruchomienie silnika może stać się trudne.

6. Zainstaluj pokrywę filtra powietrza i dokręć śrubę mocującą.
7. Ponownie zainstaluj zewnętrzne obudowy skutera

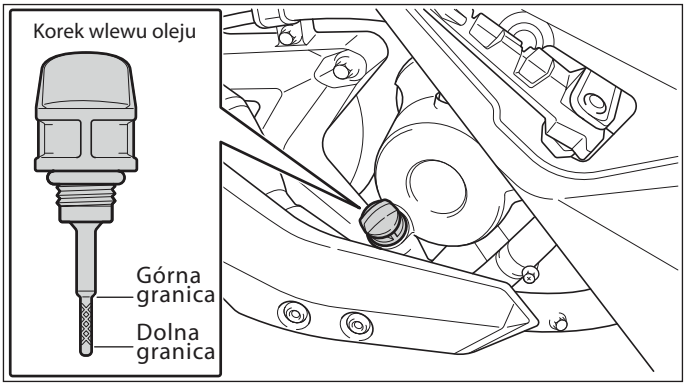

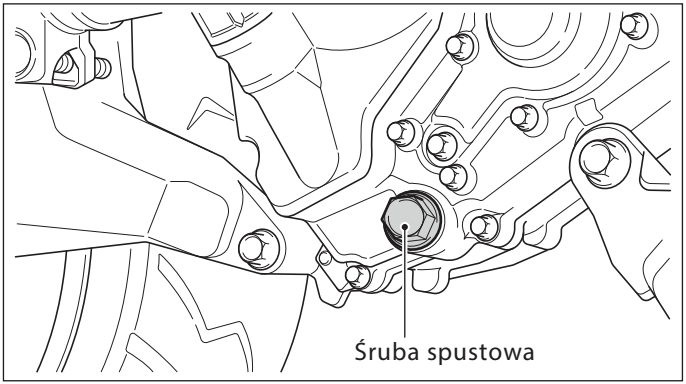

Wymiana oleju

Okresowe wymiany oleju

Pierwsza wymiana oleju po przejechaniu 1 000 km, następne co 5 000 km.

W celu utrzymania odpowiednich osiągów silnika, sprawdzaj poziom oleju co 5 000 km. W przypadku niedoboru uzupełnij do standardowego poziomu.

Pojemność zbiornika oleju:

Przy całkowitym opróznieniu miski olejowej:	1.5L (pełna pojemność)
Przy wymianie oleju:	1.3L

UWAGA

- **Jeżeli pojazd jest używany rzadko i przez rok nie zostało osiągnięte 5 000 km przebiegu, sugeruje się mimo to wymianę oleju, ponieważ z czasem jego parametry mogły ulec pogorszeniu, co może skutkować uszkodzeniem silnika.**
- **Olej musi być wymieniany co najmniej raz w roku, przez cały okres korzystania ze skutera.**

UWAGA

Aby uniknąć używania oleju o złej jakości proszę udać się do dealera KYMCO w celu wymiany oleju.

Okres wymiany oleju

1. Wykręć i wyjmij miarkę (bagnet) poziomu oleju.
   - Wykręć śrubę spustową i wypuść cały olej z układu.
   - Rozgrzanie silnika przed wymianą oleju ułatwi dokładne odprowadzenie całego oleju.

2. Oczyść siatkę filtrującą oleju i zainstaluj ją ponownie. Dokręć śrubę spustową po wytarciu jej do czysta.
3. Nalej nowy olej.
4. Dokręć dokładnie i całkowicie miarkę (bagnet) poziomu oleju.
5. Po rozgrzaniu silnika zatrzymaj go, odczekaj minutę, a następnie zweryfikuj poziom oleju za pomocą miarki poziomu oleju.

UWAGA

- **Rekomendowane jest użycie oryginalnego oleju KYMCO do silnika 4-suwowego.**
- **Następujące warunki mogą przyspieszyć pogorszenie parametrów oleju, w takim przypadku doradza się wcześniejszą wymianę oleju:**
  - Częsta jazda po drogach gruntowych.
  - Częsta jazda na krótkich dystansach.
  - Częsta jazda na biegu jałowym.
  - Jazda przy bardzo niskich temperaturach otoczenia.
- **Przy uzupełnianiu oleju upewnij się, że poziom oleju nie przekracza znaku górnej granicy.**
- **Nie mieszaj olejów różnych marek lub klas i nie dolewaj olejów o niskiej jakości - to może spowodować awarie silnika.**
- **Wymieniaj olej, kiedy silnik jest jeszcze gorący, bądź ostrożny, aby nie poparzyć skóry.**

Środki ostrożności przy wymianie oleju:

- Zarówno nadmierna jak też niewystarczająca ilość oleju, mogą mieć ujemny wpływ na osiągi silnika.
  - Nadmierna ilość oleju - zwiększony opór tarcia ruchomych części silnika, który obniża moc wyjściową i zwiększa temperaturę silnika, prowadząc do wcześniejszego pogorszenia parametrów oleju silnikowego.
  - Niewystarczająca ilość oleju - zmniejsza ilość dostarczanego oleju do ruchomych części silnika, co skutkuje szybszym zużyciem części, a w skrajnych przypadkach nawet natychmiastowym zniszczeniem.
- Nie mieszaj olejów różnych marek lub klas i nie stosuj olejów o niskiej jakości - to może spowodować awarie silnika.
- Olej silnikowy KYMCO zawiera specjalne dodatki (np. związki alkoholi itp.) dodawane w czasie procesu wytwarzania.
- Dowolne mieszanie dodatków dostępnych na rynku może pogorszyć jakość oleju, wpłynąć na właściwości smarne i skrócić okres sprawności silnika.

Lepkości oleju silnikowego

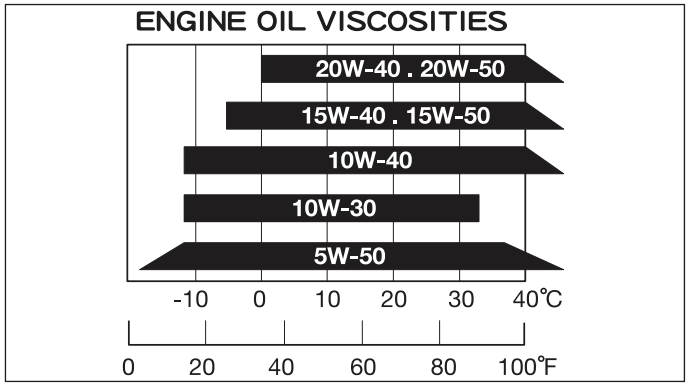

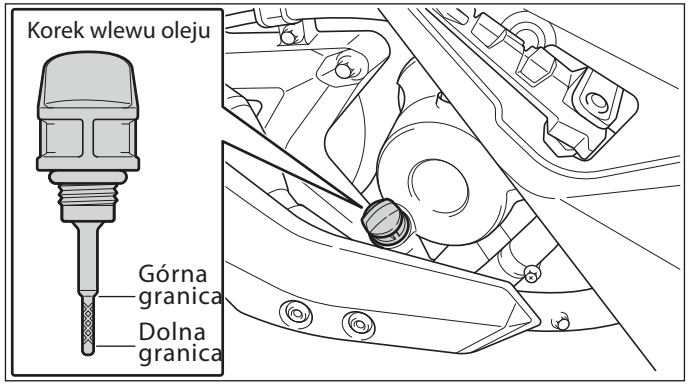

Olej silnikowy

Zalecenia dotyczące oleju silnikowego.

Użyj 4-suwowego oleju silnikowego najwyższej jakości, aby zapewnić dłuższą żywotność skutera. Używaj tylko olejków, które mają wyższą klasę SJ według klasyfikacji usługAPI.
Lepkość oleju silnikowego: SAE 5W-50
Jeśli te lepkości nie są dostępne, wybierz alternatywny olej silnikowy zgodnie z poniższą tabelą.
Pojemność oleju silnikowego: 1,5 L

Kontrola poziomu oleju silnikowego

Codziennie sprawdzaj poziom oleju silnikowego przed jazdą na skuterze. Poziom należy utrzymywać pomiędzy górnym i dolnym znacznikiem poziomu na korku wlewu oleju / prętowym wskaźniku poziomu oleju

1. Sprawdź poziom oleju po dłuższym postoju.

⚠ UWAGA

Uruchomienie silnika o niewystarczającym ciśnieniu oleju może spowodować poważne uszkodzenie silnika.

2. Zatrzymaj silnik i ustaw skuter na nóżce centralnej na równym podłożu.

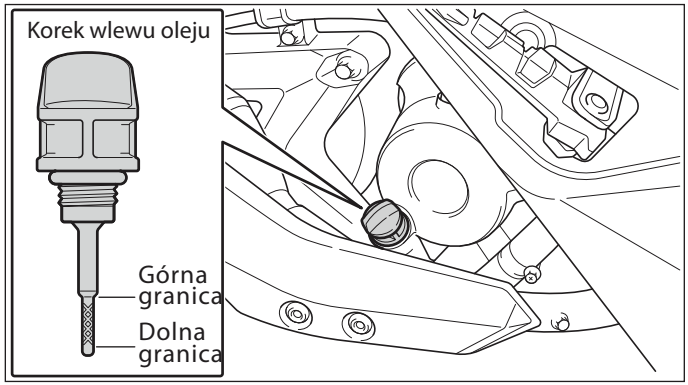

3. Po kilku minutach odkręć korek wlewu oleju / bagnet, przetrzyj go i włóż ponownie korek wlewu oleju / bagnet bez wkręcania go. Zdejmij korek wlewu oleju / bagnet. Poziom oleju powinien znajdować się pomiędzy górnym i dolnym znacznikiem na korku wlewu oleju / prętowym wskaźniku poziomu oleju
4. W razie potrzeby dodaj określony olej, aby poziom oleju dotknął znaku poziomu wyższego poziomu na bagnecie. Nie przepełniaj.
5. Ponownie zakręć korek wlewu oleju / bagnet. Sprawdź, czy nie ma wycieków oleju.

⚠ UWAGA

Silnik i związane z nim komponenty mogą stać się bardzo gorące. Zachowaj ostrożność podczas sprawdzania poziomu oleju, aby się nie poparzyć. W razie potrzeby przed rozpoczęciem pracy w tych obszarach należy odłączyć silnik i układ wydechowy.

Wymiana oleju silnikowego.

Jakość oleju silnikowego jest głównym czynnikiem wpływającym na żywotność silnika. Wymień olej silnikowy skutera zgodnie z harmonogramem konserwacji.

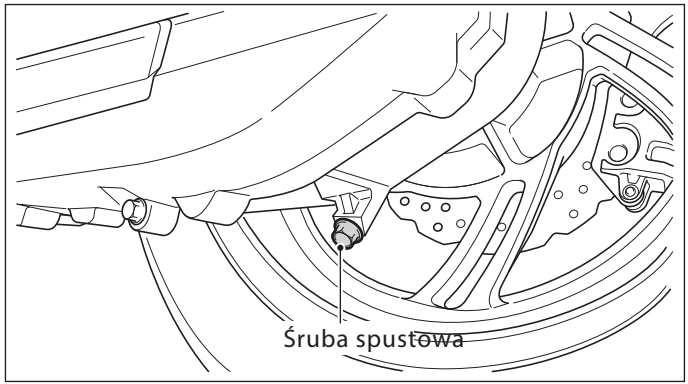

Zmiana oleju w skrzyni biegów

1. Umieść skuter na nóżce centralnej.
2. Wykręć śrubę spustową oleju przekładniowego .

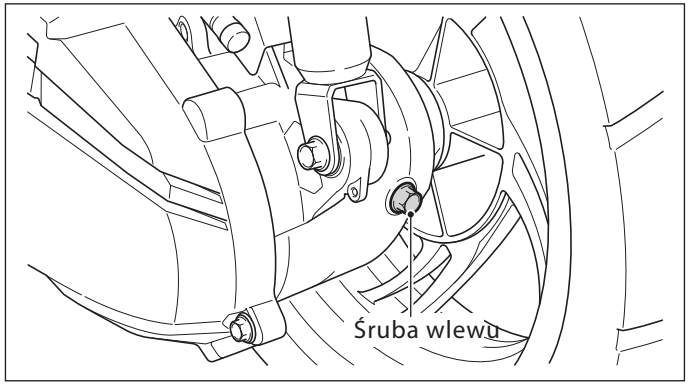

3. Wykręć śrubę wlewu oleju przekładniowego, a następnie powoli obróć tylne koło, aby spuścić olej.
4. Napełnij przekładnię zalecanym płynem do pojemności podanej poniżej.

   Typ oleju przekładniowego: SAE 90

   Ilość płynu: 0.23 L

   Zdolność wymiany płynu przekładniowego: 0.21 L
5. Zamontuj śrubę wlewu skrzyni biegów i dokręcić ją z określonym momentem obrotowym.

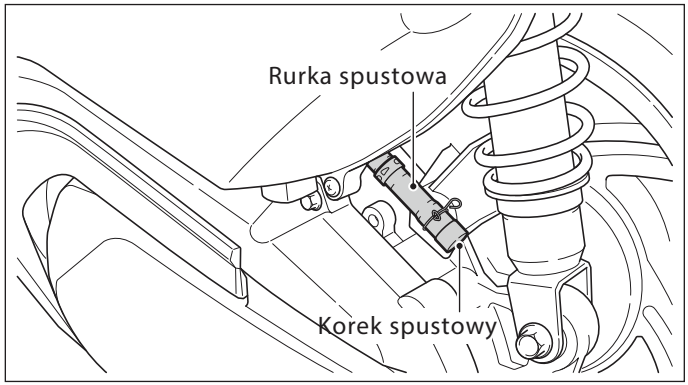

Odpowietrznik skrzyni korbowej
Twój skuter ma rurkę spustową, która umożliwia odprowadzanie wody i oleju skroplonego w oczyszczaczu powietrza.
Kiedy zobaczysz, że płyn zgromadził się w przezroczystej rurce spustowej, wyjmij zatyczkę i spuść płyn do odpowiedniego pojemnika. Po opróżnieniu, zainstaluj ponownie zatyczkę.

UWAGA

Konieczne będzie częstsze spuszczanie rury odpowietrzającej skrzyni korbowej, jeśli jedziesz na skuterze w deszczu, obsługujesz go często przy pełnym otwarciu przepustnicy lub po tym, jak skuter zostanie umyty lub wywrócony.
Pozbywamy się tej pozostałości w sposób przyjazny dla środowiska.

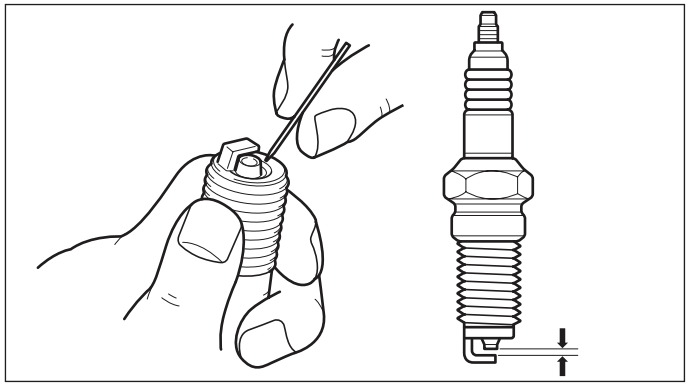

Kontrola i regulacja

Zanieczyszczona elektroda lub zbyt duża przerwa pomiędzy elektrodami świecy zapłonowej, mogą spowodować osłabienie iskry.

Metoda czyszczenia

Najlepszym sposobem jest użycie urządzenia czyszczącego świecę zapłonową.

Jeżeli nie dysponujesz urządzeniem czyszczącym, wyczyść świecę zapłonową za pomocą szczotki z ostrym włosiem.

Regulacja

Prawidłowy odstęp pomiędzy elektrodami świecy zapłonowej to: 0,7-0,8 mm

Zalecana świeca zapłonowa:
(NGK) CR7E

Nie używaj świecy zapłonowej o parametrach innych, niż zalecane przez producenta.

UWAGA

- **Silnik jest bardzo gorący po zatrzymaniu, uważaj, aby nie zostać poparzonym.**
- **Dokręć świecę zapłonową ręką , a następnie użyj specjalnego klucza do świec.**

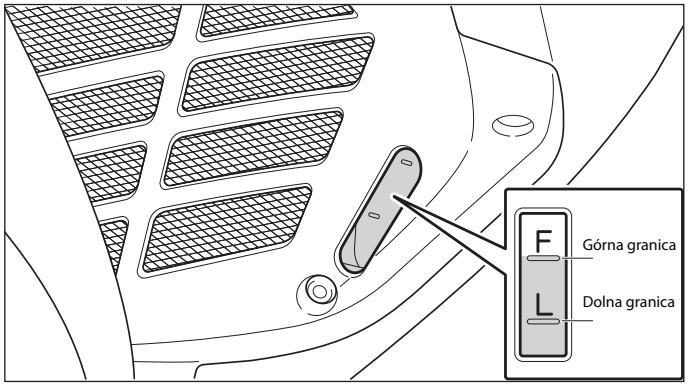

Kontrola płynu chłodniczego

Ze względu na wymogi bezpieczeństwa sprawdź poziom płynu chłodniczego przed jazdą skuterem. Wymień płyn chłodniczy, jak wskazano w harmonogramie obsługi okresowej.

Sprawdź poziom płynu chłodniczego

1. Zaparkuj pojazd na płaskim podłożu i postaw go na podpórce centralnej.

UWAGA

- **Wysoka temperatura w silniku może spowodować nieprawdziwy odczyt poziomu płynu chłodniczego. Sprawdź poziom płynu chłodniczego po ostygnięciu silnika.**
- **Zaparkowanie pojazdu podczas tej czynności na pochyleniu terenu, może powodować nieprawdziwy odczyt poziomu płynu chłodniczego.**

2. Sprawdź poziom płynu chłodniczego wykorzystując w tym celu okienko rewizyjne chłodnicy. Upewnij się, że poziom zawiera się pomiędzy znakami „F” i „L”.

UWAGA

- **Przed jazdą skuterem sprawdź chłodnicę i przewody elastyczne układu chłodzenia pod kątem ewentualnych wycieków.**
- **Sprawdź podłoże, gdzie pojazd jest zaparkowany pod kątem jakichkolwiek śladów wycieku.**
- **Przed jazdą sprawdź przednią osłonę chłodnicy pod kątem jakichkolwiek obcych obiektów. Ich obecność może ograniczyć funkcję chłodzenia i tym samym spowodować uszkodzenie pojazdu lub silnika.**

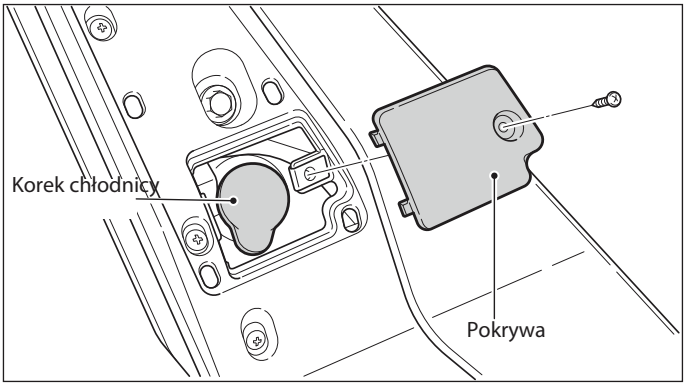

Uzupełnienie płynu chłodniczego (napełnienie zbiornika wyrównawczego chłodnicy).

1. Ustaw pojazd pionowo na płaskiej powierzchni.
2. Otwórz zbiornik wyrównawczy chłodnicy (usuń śrubę i pokrywę), uzupełnij poziom płynu chłodniczego do jego górnej granicy.

   Jeżeli poziom płynu chłodniczego nadmiernie spada, coś musi działać nieprawidłowo. Udaj się do dealera KYMCO w celu kontroli i naprawy.

UWAGA

- **Tuż po zakończeniu jazdy temperatura płynu chłodniczego jest bardzo wysoka - nie odkręcaj od razu korka chłodnicy.**
- **Do rozcieńczania koncentratu płynu chłodniczego lub doraźnego uzupełniania poziomu w chłodnicy (zbiorniczku wyrównawczym), używaj wyłącznie wody destylowanej.**
- **Bądź ostrożny - używanie płynu chłodniczego złej jakości może skrócić okres sprawności chłodnicy.**
- **Wymiana płynu chłodniczego w chłodnicy - co 10 000 km.**
- **Dodaj odpowiednią ilość płynu chłodniczego, aby zapewnić efektywność działania układu chłodzenia.**

W przypadku awarii pojazdu:

Jeżeli pojawi się jakakolwiek awaria podczas jazdy pojazdem, udaj się do dealera KYMCO w celu kontroli i naprawy. Do wymiany używaj tylko oryginalnych części.

Jeżeli wystąpi problem z uruchomieniem silnika lub silnik się zatrzymuje w czasie jazdy, sprawdź następujące elementy:

- czy jest wystarczająca ilość paliwa,
- czy wskaźnik paliwa deski rozdzielczej zbliża się do „E" (uzupełnij paliwo benzyną bezołowiową o liczbie oktanowej co najmniej 95),
- czy używana jest odpowiednia metoda uruchomienia silnika,
- inne, czy jakakolwiek część uległa awarii.

	Noodoe
Manufuctuer	Kwang Yang Motor Co., Ltd
CE	report CE
FCC	FC 2AM4E-37130-LGC6
JRF	R 005-101624
KCC	MSIP-CMM-KYm-37130-LGC6
NCC	CCAN17LP0260T0
SRRC	CMIIT ID: 2017DJ4304

Specyfikacje
XCITING S 400 – ABS

Element	Specyfikacje	Element	Specyfikacje
Typ silnika	SK80	Rozstaw osi	1565 mm
Objętość skokowa cylindra	400 c.c.	Masa pojazdu (masa własna)	213 kg
Srednica cylindra x suw	84 * 72.1 mm	Przednia opona	120/70-R15
Stopień sprężania	10.8	Tylna opona	150/70-R14
Metoda zmiany przełożeń	Automatic CVT	Typ paliwa	Bezołowiowa benzyna 95 lub lepsza
		Moc akumulatora	12V 10Ah
Metoda zapłonu	ECU (elektroniczna jednostka kontrolna), typ pełnego tranzystora	Świeca zapłonu	NGK CR7E
		Pojemność baku paliwa	12.5L
Objętość układu olejowego	1.5L	Prędkość biegu jałowego	1400± 100 RPM
Olej przekładniowy	0.23L		
Długość całkowita	2190 mm		
Szerokość	800 mm		
Wysokość	1345 mm		

MOTOR-LAND

WYŁĄCZNY IMPORTER

ul. Kolejowa 362/364, 05-092 Dziekanów Nowy

tel: (22) 670-98-01

www.motor-land.com.pl

XCITING S 400 – ABS User Manual

KWANG YANG MOTOR CO., LTD.

First Version – 2018

Copyright © Do Not Copy